ORIGINAL BETRIEBSANLEITUNG

SIEGENIA
brings spaces to life

DRIVE

smart module axxent DK 2.1

Web-Server Modul für motorische Fensterantriebe.

Fenstersysteme
Türsysteme
Komfortsysteme

Inhalt

1 ZIELGRUPPE DIESER DOKUMENTATION 4

2 BESTIMMUNGSGEMÄSSER GEBRAUCH 4

3 NICHTBESTIMMUNGSGEMÄSSER GEBRAUCH 4

4 SICHERHEITSHINWEISE 5

5 MONTAGE 6

6 ALLGEMEINE HINWEISE 6

6.1 Entsorgungshinweise 6
6.2 Maßangaben 6

7 SCHALTPLAN DRIVE AXXENT DK 7

8 BEDIENUNG/ANSTEUERUNG 8

8.1 SIEGENIA Comfort App 8
8.2 LED-Anzeige 8
8.3 Taster 8
8.3.1 Allgemeine Hinweise zum Taster 8
8.3.2 WPS aktivieren 9
8.3.3 Reset durchführen 9

9 BESEITIGUNG VON STÖRUNGEN 9

10 TECHNISCHE DATEN 10

11 EG-KONFORMITÄTSERKLÄRUNG ZUR CE-KENNZEICHNUNG 11

1 Zielgruppe dieser Dokumentation

Alle hierin beschriebenen Installations- und Montagearbeiten dürfen ausschließlich durch erfahrenes Fachpersonal ausgeführt werden, das in der Montage, Inbetriebnahme sowie Wartung und Instandsetzung von Hausautomationsgeräten und Elektroinstallation ausgebildet und geübt ist, da die sachgerechte und sichere Montage des Geräts ohne Fachkenntnisse nicht möglich ist.

2 Bestimmungsgemäßer Gebrauch

- Das smart module axxent DK 2.1 dient zur Steuerung des SIEGENIA Fensterantriebs DRIVE axxent DK.
- Auf Anfrage und Freigabe von SIEGENIA, können ebenfalls Geräte von Fremdherstellern mittels smart module axxent DK 2.1 angesteuert werden.
- Das smart module axxent DK 2.1 ist zum Einsatz in Innenräumen (IP20 mit angeschlossenem Stecker) bestimmt und wird entweder in geeignete Unterputzdosen montiert oder Aufputz in zugelassenen Abzweigdosen.
- Die Montage und Elektroinstallation muss gemäß Montageanleitung durchgeführt werden. Ein falscher Anschluss der Kabel kann zur Zerstörung der Elektronik führen.
- Das smart module axxent DK 2.1 muss vor Nässe, Staub und Dämpfen geschützt werden.
- Die Raumtemperatur von 0°C bis 45°C ist einzuhalten.
- smart module axxent DK 2.1 nur in technisch einwandfreiem Zustand gebrauchen und keine Änderungen am Gerät und/oder dessen Komponenten vornehmen.
- smart module axxent DK 2.1 nur mit Originalzubehör von SIEGENIA benutzen.
- smart module axxent DK 2.1 im Fehlerfall nur durch erfahrenes Fachpersonal prüfen und instandsetzen lassen.

3 Nichtbestimmungsgemäßer Gebrauch

- Das smart module axxent DK 2.1 darf nicht in einem Metallgehäuse eingebaut werden, da dies zu einer Abschirmung des WLAN-Signals führt.
- Das smart module axxent DK 2.1 darf nicht bei Luftfeuchtigkeiten > 80 % verwendet werden. Der Einsatz in Schwimmbädern und/oder Feuchträumen ist nicht gestattet. Die Luft darf nicht kondensieren.

4 Sicherheitshinweise

Elektrisch betriebenes Gerät: Lebensfahr durch Stromschlag oder Feuer.

Um Personen- und Sachschäden zu vermeiden, beachten Sie unbedingt Folgendes:

- Wenn die Netzanschlussleitung dieses Gerätes beschädigt ist, muss sie durch SIEGENIA, seinen Kundendienst oder eine ähnlich qualifizierte Person ersetzt werden, um Gefährdungen auszuschließen.
- Sind für den Anschluss des Gerätes Arbeiten am 230 V Wechselstromnetz notwendig, dürfen diese nur von einer Elektrofachkraft durchgeführt werden.
- Bei bauseitiger Verlegung des Netzkabels ist eine allpolige Sicherheitstrennung erforderlich.
- Bei allen Arbeiten am Spannungs- bzw. Hausinstallationsnetz sind die entsprechenden länder- spezifischen Vorschriften bezüglich Installation, Funktionsprüfung, Reparatur und Wartung von elektrischen Produkten strikt einzuhalten.
- Gelangt ein fester Gegenstand oder Flüssigkeit in das Geräteinnere, brechen Sie den Betrieb sofort ab und trennen Sie das Gerät vom Stromnetz.
- Das smart module axxent DK 2.1 darf niemals mit Netzspannung (230 V / 400 V) betrieben werden, Lebensgefahr.
- Gefahr durch Fremdangriffe auf SIEGENIA WLAN Geräte! Um Ihr System gegen Fremdangriffe zu schützen, beachten Sie bitte folgende Hinweise:
  - Jedes SIEGENIA WLAN Gerät wird durch zwei Passwörter geschützt (User und Administrator). Diese Passwörter sollten Sie unbedingt nach Ersteinrichtung ändern und keinesfalls im Auslieferzustand belassen.
  - Sind die SIEGENIA WLAN Geräte in Ihr Heim-WLAN eingebunden, muss dieses verschlüsselt betrieben werden.
  - Bitte wählen Sie sichere Passwörter, bestehend aus Klein- und Großbuchstaben, Zahlen und Sonderzeichen.

5 Montage

- Der Montageort des smart module axxent DK 2.1 sollte nicht für fremde Personen zugänglich sein.

- Das smart module axxent DK 2.1 sollte möglichst frei von Störquellen montiert werden. Folgende Störquellen können das WLAN-Signal negativ beeinflussen:

  – Wasserleitungen

  – Stein- und Betonwände

  – Metallgegenstände

  – Klimaanlagen

  – Drahtlose Geräte (z. B. Funktelefon, Babyphone, Bluetooth Lautsprecher, etc.)

  – WLAN-Netzwerke auf gleichen Funkkanälen (z. B. WLAN-Router des Nachbarn)

  – Nicht CE-konforme elektrische Verbraucher, wie z.B. LED-Beleuchtung, Elektromotoren, etc.

- Bei energieführenden Leitungen die parallel zu Datenleitungen (ISDN, DSL, etc.) geführt werden, kann es zu Beeinträchtigungen z. B. bei der Geschwindigkeit der Datenübertragung kommen.

6 Allgemeine Hinweise

6.1 Entsorgungshinweise

Entsorgung gemäß WEEE-Richtlinien. Steuergerät darf nicht in den Hausmüll entsorgt werden.

6.2 Maßangaben

Alle Maße in dieser Dokumentation sind in Millimeter (mm) angegeben.

7 Schaltplan DRIVE axxent DK

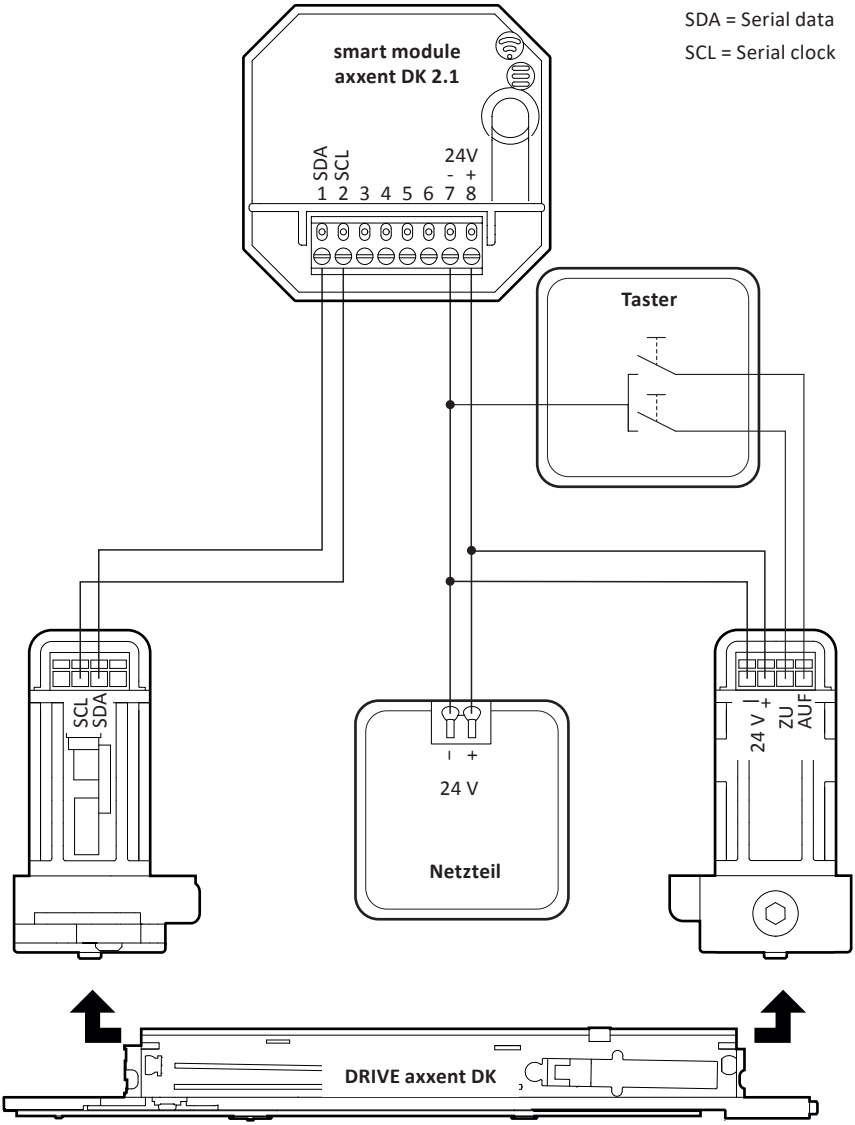

8 Bedienung/Ansteuerung

8.1 SIEGENIA Comfort App

SIEGENIA Antriebe können mittels SIEGENIA Comfort App angesteuert werden.
Bitte beachten Sie hierzu die beiliegende Schnellstartanleitung (H47.MOTS005DE).

8.2 LED-Anzeige

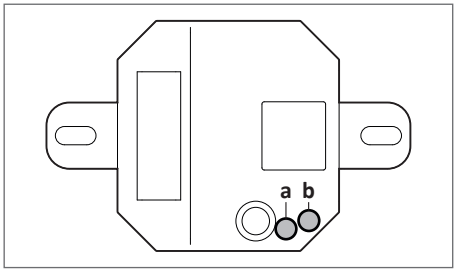

LED a	
blinkt grün	WPS wird gestartet
leuchtet grün	WPS ist aktiv
blinkt gelb	Reset wird durchgeführt
blinkt rot	Reset ist erfolgt

LED b	
leuchtet blau	WLAN ist aktiv
blinkt blau	WLAN ist aktiv und ein Datenaustausch findet statt

8.3 Taster

8.3.1 Allgemeine Hinweise zum Taster

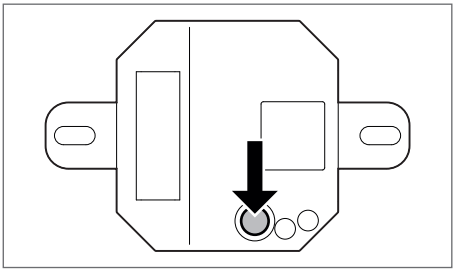

Mit dem Taster können zwei unterschiedliche Befehle ausgeführt werden.

- WPS aktivieren:
  - Mittels WPS kann das Gerät ins Heim-WLAN eingebunden werden.
  - Voraussetzung: Das Gerät befindet sich im Auslieferungszustand (Werkseinstellung).
- Reset durchführen:
  - Mittels Reset wird das Gerät auf Werkseinstellung zurückgesetzt.
  - Voraussetzung: Das Gerät befindet sich **nicht** im Auslieferungszustand (Werkseinstellung).

8.3.2 WPS aktivieren

1. Gerät an den Strom anschließen und ca. 2 min. warten.
2. Taster am Gerät drücken und halten.
   - Die LED blinkt 1x, 2x, 3x, 4x grün.
   - Die LED leuchtet grün.
3. Taster loslassen.
4. WPS-Taste am WLAN-Router drücken, um eine Verbindung herzustellen (Die WPS-Funktion ist für 2 min. aktiv).

Die WPS-Funktion ist erst aktiv, wenn die LED dauerhaft grün leuchtet. So lange die LED grün blinkt, kann der Befehl noch abgebrochen werden.

8.3.3 Reset durchführen

1. Gerät an den Strom anschließen und ca. 2 min. warten.
2. Taster am Gerät drücken und halten.
   - Die LED blinkt 1x, 2x, 3x, 4x gelb.
   - Die LED blinkt rot.
3. Taster loslassen.

Der Reset ist erst abgeschlossen, wenn die LED rot blinkt. So lange die gelbe LED blinkt, kann der Reset noch abgebrochen werden.

9 Beseitigung von Störungen

Bei einem Störfall auf keinen Fall das Gerät öffnen und/oder versuchen es zu reparieren. Wenn die nachfolgende Tabelle das Problem nicht beschreibt, wenden Sie sich bitte an Ihren Installationsbetrieb oder direkt an SIEGENIA: Tel. +49 271 3931-0

Problem	mögliche Ursache	Abhilfe
smart module universal 2.1 reagiert nicht mehr	Keine WLAN-Verbindung zum Router des Heimnetzwerks	• WLAN-Router des Heimnetzwerks neu starten
	Keine WLAN-Verbindung zum Smartphone/Tablet	• Smartphone/Tablet neu starten
	Keine WLAN-Verbindung zum smart module universal 2.1	• Prüfen ob blaue LED leuchtet. • Wenn blaue LED nicht leuchtet, Verbindung zum WLAN-Router prüfen und ggf. Reset durchführen.

Hinweis: Detaillierte Informationen zur Bedienung und zur Beseitigung von Störungen finden Sie auf der SIEGENIA Smarthome Internetseite.
https://smarthome.siegenia.com

10 Technische Daten

smart module axxent DK 2.1	
Funkfrequenz	2,4 GHz
Versorgungsspannung	12 V DC bis 24 V DC
Leistungsaufnahme	1,2 W
Schutzklasse	III
Schutzart	IP20 mit angeschlossenem Stecker
Einsatztemperatur	0 °C bis 45 °C

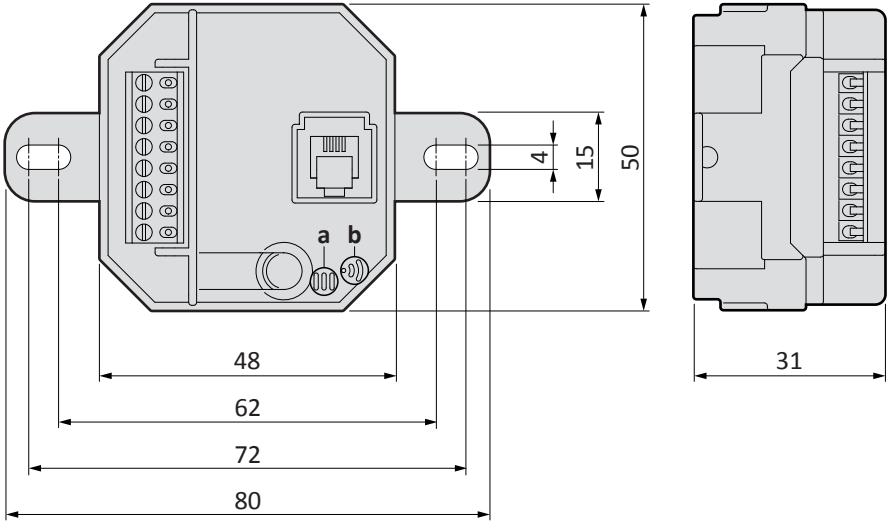

11 EG-Konformitätserklärung zur CE-Kennzeichnung

Für unser Erzeugnis smart module axxent DK 2.1 bestätigen wir, dass das genannte Produkt gemäß Richtlinie 2001/95/EG über die allgemeine Produktsicherheit den wesentlichen Schutzanforderungen entspricht, die in den Richtlinien des Rates über elektrische und elektronische Produkte festgelegt sind.

Zur Bewertung wurden die nachstehend angeführten Prüfstandards, die unter den relevanten Richtlinien harmonisiert sind, herangezogen:

a) 2014/30/EG EMV Richtlinie
EN 301 489-1
EN 301 489-17

b) 2014/35/EG Niederspannungsrichtlinie
DIN EN 60730-1:2012-10

c) 2011/65/EU RoHs

Diese Erklärung wird verantwortlich für den in der Europäischen Union ansässigen Hersteller / Importeur abgegeben durch:

SIEGENIA-AUBI KG
Beschlag- und Lüftungstechnik
Duisburger Straße 8
D-57234 Wilnsdorf

Siegen, 2018-06-07

ppa.

M. Weber
(Leiter Gruppenentwicklung)

www.siegenia.com

SIEGENIA®
brings spaces to life

H39.MOTS012DE-01