NÁVOD NA MONTÁŽ

SIEGENIA®
brings spaces to life

DRIVE

GENIUS 2.2

Elektromechanický vícebodový uzávěr

Window systems
Door systems
Comfort systems

Obsah

1 O TÉTO DOKUMENTACI 4
1.1 Cílová skupina 4
1.2 Popis výrobku 4
1.3 Výrobce 4
1.4 Rozměrové údaje 4
1.5 Související podklady 4
1.6 Použité symboly 4
2 BEZPEČNOST 5
2.1 Potřebné znalosti a schopnosti cílových skupin 5
2.2 Způsob používání 5
2.3 Přeprava 5
2.4 Ochranné prostředky 5
2.5 Bezpečnostní pokyny 6
2.6 Uspořádání výstražných upozornění 6
2.7 Použitá výstražná upozornění 6
2.8 Předvídatelné chybné používání 7
3 SOUČÁSTI A VARIANTY 9
3.1 Rozměrové varianty a rozměry 10
3.1.1 Rozměry schránek hlavního zámku 11
3.1.2 Rozměry přídavných schránek 13
4 FUNKCE 14
4.1 Kontakty a ovládací prvky GENIUS 2.2 (EA / CA) 14
4.2 Kontakty a ovládací prvky GENIUS 2.2 (EB / CB) 15
4.3 Schéma vodičů a zapojení 16
5 MONTÁŽ 19
5.1 Podmínky a předpoklady pro montáž 19
5.2 Doporučené vruty 19
5.3 Montáž na straně křídla 20
5.3.1 Změna směru DIN střelky 20
5.3.2 Frézování dveřního křídla 21
5.4 Instalace kabelů a propojení 23
5.4.1 Přes sběrnici SI-BUS 23
5.4.2 Přes analogové připojení 24
5.5 Přišroubování vícebodového uzávěru 26
6 MONTÁŽ NA STRANĚ RÁMU 27
6.1 Frézování rámu 27
6.2 Montáž rámových dílů a magnetu 28
6.2.1 Varianty magnetu 28
6.2.2 Montáž protiplechů do plastových a hliníkových rámů 29
6.2.3 Montáž protiplechů do dřevěných rámů 30
6.2.4 Montáž uzavírací lišty 31
6.2.5 Seřízení vůle v drážce 32
6.2.6 Seřízení AT kusu 33
6.2.7 Nastavení Q seřízení 35
6.3 Provedení referenční jízdy uzávěru GENIUS 2.2 37
6.4 Ruční seřízení magnetického senzoru pohonu GENIUS 2.2 39
7 KONTROLA FUNKCE 41
7.1 Kontrola uzavření a otevření dveří 41
7.2 Kontrola elektromechanického uzamknutí a odemknutí 41
7.3 Kontrola funkce volitelného systému kontroly přístupu 42
7.4 Odstranění chyb 42
7.4.1 Porucha funkce kliky 42
7.4.2 Porucha funkce cylindrické vložky 42
7.4.3 Porucha funkce magnetického senzoru 42
7.4.4 Porucha funkce v důsledku zablokované jízdy 42
7.5 Mazání 42
8 VÝMĚNA POHONU GENIUS 2.2 43
8.1 Demontáž vícebodového uzávěru 43
8.2 Demontáž poškozeného pohonu GENIUS 2.2 44
8.3 Montáž nového pohonu GENIUS 2.2 45
9 TECHNICKÉ ÚDAJE 48
10 LIKVIDACE 49
11 ES PROHLÁŠENÍ O MONTÁŽI 50

1 O této dokumentaci

1.1 Cílová skupina

Tyto informace jsou určeny pro výrobce, opraváře a montážníky dodatečného vybavení.

Cílová skupina „výrobci“ zahrnuje všechny osoby, které provádí následující činnosti:

- Kupují výrobky u KFV nebo prodejců a zpracovávají je ve dveřních elementech.

Cílová skupina „opraváři a montážníci dodatečného vybavení“ zahrnuje všechny osoby, které provádí následující činnosti:

- Montují a opravují výrobky KFV na stavbě
- Montují a opravují dveřní elementy na stavbě, které jsou vybaveny výrobky KFV
- Provádí dodatečnou montáž výrobků KFV do dveřních elementů

1.2 Popis výrobku

GENIUS 2.2 je elektromechanický vícebodový uzávěr k motorickému zamykání a odemykání dveří.

Tento návod je součástí výrobku GENIUS 2.2 a cílové skupině musí být kdykoli dostupný.

1.3 Výrobce

KFV Karl Fliether GmbH & Co. KG
výrobní závod SIEGENIA GRUPPE
Siemensstraße 10
42551 Velbert

1.4 Rozměrové údaje

Všechny rozměry jsou uvedeny v milimetrech (mm).

1.5 Související podklady

Věnujte pozornost následujícím souvisejícím dokumentům k výrobku GENIUS 2.2:

- Quickinfo:

  https://www.siegenia.com/qr/service/genius2-2-b

- Návod na ovládání:

  https://www.siegenia.com/qr/service/genius2-2-b

1.6 Použité symboly

V tomto dokumentu jsou používány následující piktogramy:

	Všeobecná značka výstrahy
	Užitečná informace nebo rada
	Informace k přečtení na odpovídajícím místě
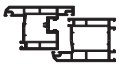	Materiál elementu plast
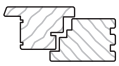	Materiál elementu dřevo
	Materiál elementu hliník

V tomto dokumentu jsou používány následující symboly pro LED:

	LED je vypnutá
	LED svítí
	LED bliká
	LED bliká střídavě v zobrazených barvách

2 Bezpečnost

2.1 Potřebné znalosti a schopnosti cílových skupin

U výrobců předpokládáme následující znalosti a schopnosti:

- znalost předpisů o bezpečnosti práce a prevenci před úrazy
- porozumění technickým souvislostem podle stavu vědy a techniky
- znalost odborných pracovních kroků
- znalost platných norem a směrnic
- znalost platných zkušebních předpisů
- znalost a schopnost zpracovávání příslušného materiálu (dřevo, plast, hliník)
- znalost a schopnost odborného používání nástrojů, strojů a zařízení k výrobě dveřních elementů
- znalost a schopnost odborného upevnění technických elementů
- znalost funkční kontroly a ovládání dveřních elementů
- znalost požadavků poskytovatelů profilových systémů

Pokud jsou dveřní elementy vybaveny elektromotorickým pohonem, jsou dále předpokládány následující znalosti a schopnosti:

- znalost a schopnost odborného zpracování elektrických součástí

U opravářů a montážníků dodatečného vybavení předpokládáme následující znalosti a schopnosti:

- znalost předpisů o bezpečnosti práce a prevenci před úrazy
- porozumění technickým souvislostem podle stavu vědy a techniky
- znalost odborných pracovních kroků
- znalost platných norem a směrnic
- znalost a schopnost odborného používání elektrických a mechanických nástrojů
- znalost a schopnost odborného upevnění technických elementů
- znalost a schopnost montáže dodatečného vybavení mechanické bezpečnostní techniky na okenních nebo dveřních elementech

Pokud jsou dveřní elementy vybaveny elektromotorickým pohonem nebo senzorem, pak se nadále předpokládají následující znalosti a schopnosti:

- znalost a schopnost odborného zpracování elektrických součástí
- znalost a schopnost provádění pracovních kroků: připojení elektrických součástí, uvedení do provozu, zkouška funkce

Pro získání potřebných znalostí a schopností nabízí KFV školení. V případě potřeby se obraťte na Vašeho prodejního poradce KFV.

2.2 Způsob používání

- GENIUS 2.2 je vhodný pro montáž do domovních dveří ze dřeva, hliníku, oceli nebo plastu.
- GENIUS 2.2 používejte následovně:
  - s volnoběžnou cylindrickou vložkou podle DIN 18252 s označením „FZG“
  - svisle namontovaný
  - v technicky bezvadném stavu
  - výhradně s originálními výrobky a příslušenstvím KFV
- GENIUS 2.2 nepoužívejte následovně:
  - pro únikové dveře podle EN 179 a EN 1125
  - ve dveřích vlhkých místností nebo v prostředí se vzduchem obsahujícím sůl nebo agresivní látky
- Na výrobku GENIUS 2.2 neprovádějte žádné zásahy ani změny.
- Do prostoru otevírání, uzavíracího systému nebo protiplechů neumisťujte žádné cizí předměty a/nebo materiály, které by zamezovaly řádnému způsobu používání.
- Uzamykací elementy se nesmí zneužívat k udržení otevřených dveří.

2.3 Přeprava

- V případě přepravy předmontovaných dveří bez cylindrické vložky musí dodaná přepravní pojistka zůstat v hlavním zámku.
- V namontovaném a nenamontovaném stavu vícebodového uzávěru zajistěte, aby uzamykací elementy byly v poloze odemknutí.
- Vícebodové uzávěry jsou citlivé stavební elementy a proto se s nimi musí zacházet pečlivě. Například se s nimi nesmí házet, tvrdě stavět na podlahu ani se nesmí prohýbat.
- Při přepravě nenoste dveře za kliku nebo kování.

2.4 Ochranné prostředky

Pro práce při montáži vícebodového uzávěru používejte následující ochranné prostředky:

- bezpečnostní obuv
- bezpečnostní rukavice
- ochranné brýle

2.5 Bezpečnostní pokyny

- U všech prací na síti střídavého proudu 230 V dodržujte aktuální ustanovení VDE (např. VDE 0100) a příslušné národní předpisy.
- Při montáži síťového kabelu na stavbě zajistěte bezpečnostní odpojení všech pólů kabelu.
- Chybné zapojení může vést ke zničení elektroniky.
- U vodičů vedoucích energii, které jsou vedeny paralelně s datovými vodiči (ISDN, DSL, atd.), může dojít k negativnímu ovlivnění např. rychlosti přenosu dat. Používejte pouze stíněné originální kabely KFV.

2.6 Uspořádání výstražných upozornění

Výstražná upozornění v tomto návodu

- chrání v případě respektování před možným poškozením zdraví osob a vznikem věcných škod,
- klasifikují pomocí signálních slov míru nebezpečí,
- označují pomocí výstražné značky nebezpečí poškození zdraví osob,
- označují druh a zdroj nebezpečí,
- ukazují opatření za účelem předcházení nebezpečí a zakazují určité způsoby jednání.

Výstražná upozornění jsou uspořádána podle následujícího principu:

⚠ SIGNÁLNÍ SLOVO

Druh a zdroj nebezpečí

Vysvětlení k druhu a zdroji nebezpečí

- Opatření k odvrácení nebezpečí

Značka nebezpečí přitom označuje výstražná upozornění, která varují před nebezpečím poškození zdraví osob.

Druh a zdroj nebezpečí uvádí příčinu ohrožení. Možnými následky jsou v případě nedodržení výstražných upozornění např. ohrožení života zásahem elektrickým proudem.

V opatřeních jsou uvedeny kroky, které je nutné realizovat za účelem zabránění nebezpečí nebo které jsou za účelem zabránění nebezpečí zakázány.

2.7 Použitá výstražná upozornění

⚠ NEBEZPEČÍ

Signální slovo ‚Nebezpečí' označuje bezprostředně hrozící riziko. Pokud se tomuto nebezpečí nepředejde, vede ke smrti nebo těžkým zraněním.

⚠ VAROVÁNÍ

Signální slovo ‚Varování' označuje možné nebezpečí. Pokud se tomuto nebezpečí nepředejde, může vést ke smrti nebo těžkým zraněním.

⚠ UPOZORNĚNÍ

Signální slovo ‚Upozornění' označuje možnou nebezpečnou situaci. Pokud se této nebezpečné situaci nepředejde, může dojít k lehkým nebo mírným zraněním.

UPOZORNĚNÍ

Signální slovo ‚Oznámení' označuje jednání za účelem prevence věcných škod. Respektováním těchto oznámení se zamezí poškození součástí.

Informace, rada atd.

Tato značka upozorňuje na zvláštnosti a označuje okolnosti, které vyžadují zvýšenou pozornost.

2.8 Předvídatelné chybné používání

UPOZORNĚNÍ

Poškození hlavního zámku

Je-li dveřní křídlo v oblasti schránky zámku provrtáno, může dojít k poškození hlavního zámku vícebodového uzávěru.

- Do dveřního křídla v oblasti schránky zámku nevrtejte.

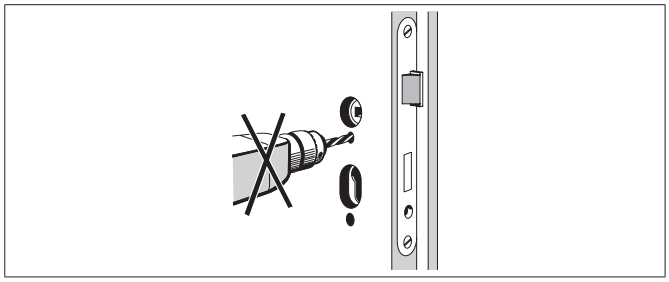

UPOZORNĚNÍ

Poškození hlavního zámku

Je-li čtyřhran kliky zatlučen do ořechu zámku násilím, může dojít k poškození hlavního zámku vícebodového uzávěru.

- Nezatloukejte čtyřhran kliky do ořechu zámku pomocí nástroje (např. kladivem) při použití velké síly.

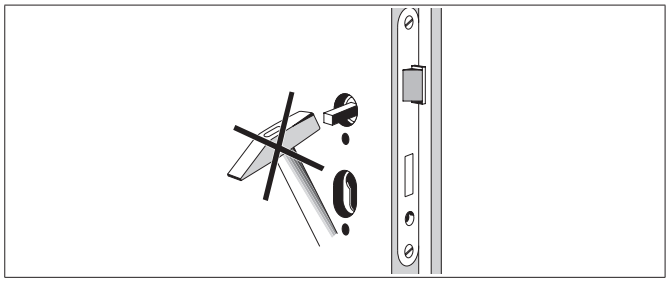

UPOZORNĚNÍ

Poškození uzávěru

Pokud se dveřní křídlo přenáší za kliku, může dojít k poškození uzávěru.

- Pro přepravu dveřního křídla používejte vhodné pomůcky.

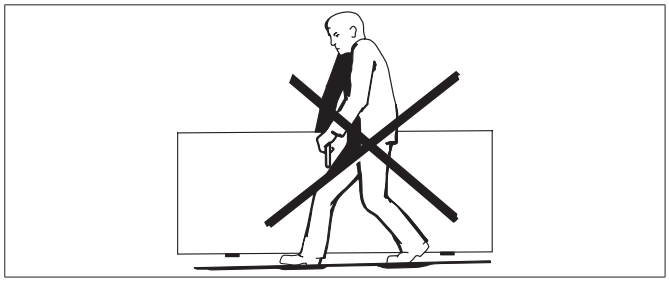

UPOZORNĚNÍ

Poškození uzávěru a rámových dílů

Pokud jsou při otevřených dveřích uzamykací elementy v poloze uzamknutí, může dojít k poškození uzávěru.

- Uzamykací elementy u otevřených dveřích nastavte do polohy odemknutí.

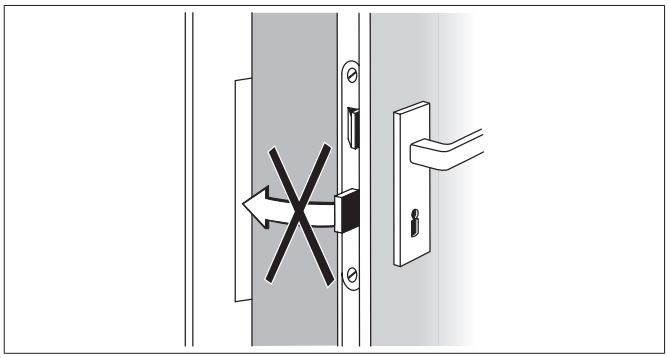

UPOZORNĚNÍ

Poškození uzávěru

Není-li klika zatěžována v normálním směru otáčení a je-li ve směru ovládání na kliku vyvíjena síla větší než 150 N, nebo pokud je zámek ovládán pomocí cizích předmětů, může dojít k poškození uzávěru.

- Kliku zatěžujte pouze v normálním směru otáčení a ve směru ovládání nevyvíjete sílu větší než 150 N a zámek, resp. vícebodový uzávěr zamykejte pouze příslušným klíčem.

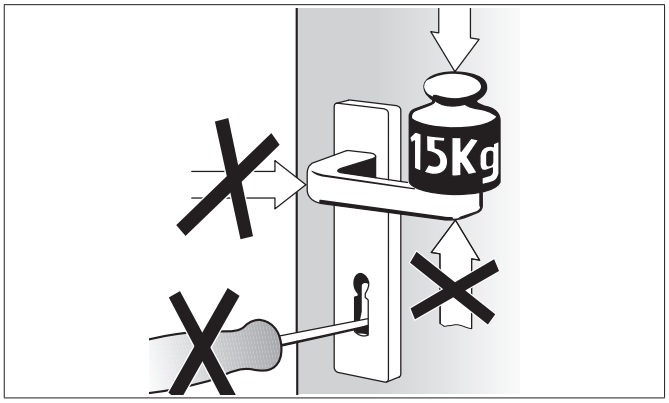

UPOZORNĚNÍ

Poškození hlavního zámku

Při současném ovládání kliky a klíče může dojít k poškození hlavního zámku.

- Klíčem a klikou nemanipulujte současně.

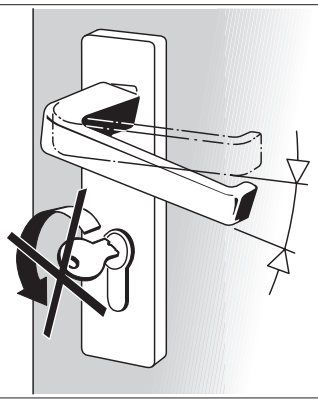

UPOZORNĚNÍ

Poškození vícebodového uzávěru

Pokud je neaktivní křídlo u dvoukřídlých dveří nuceně otevřeno, může dojít k poškození vícebodového uzávěru.

- Dvoukřídlé dveře neotvírejte nuceně přes neaktivní křídlo.

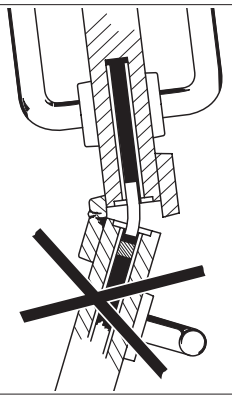

3 Součásti a varianty

GENIUS 2.2

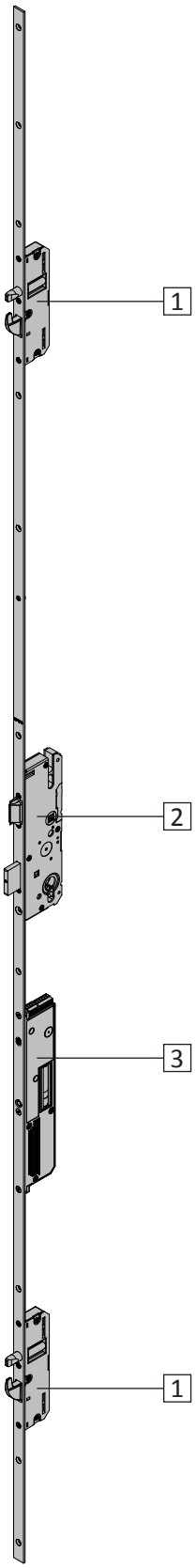

Součásti	
1	**Přídavné schránky**
2	**Hlavní zámek**
3	**Elektromechanický pohon**

Varianty přídavných schránek 1

GEN AS 2600	GEN AS 2500	GEN AS 2300
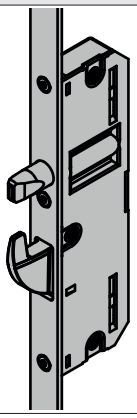	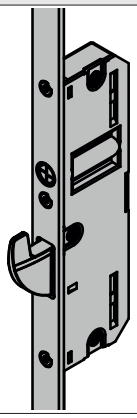	

Varianty funkcí 3

Funkce	**Provedení GENIUS**			
	EA	**EB**	**CA**	**CB**
Otevření cylindrickou vložkou	●	●	●	●
Otevření E-tlačítkem (volitelné)	●	●	●	●
Otevření systémem kontroly přístupu (volitelné)	●	●	●	●
Rozhraní SI-BUS	●	●	●	●
Komfortní funkce: otevření klikou na vnitřní straně dveří			●	●
Přepnutí nočního/denního provozu externími spínacími hodinami		●		●
Kontakt zpětného hlášení pro externí systémy, jako je otevíravý pohon dveří nebo poplachové zařízení.		●		●

3.1 Rozměrové varianty a rozměry

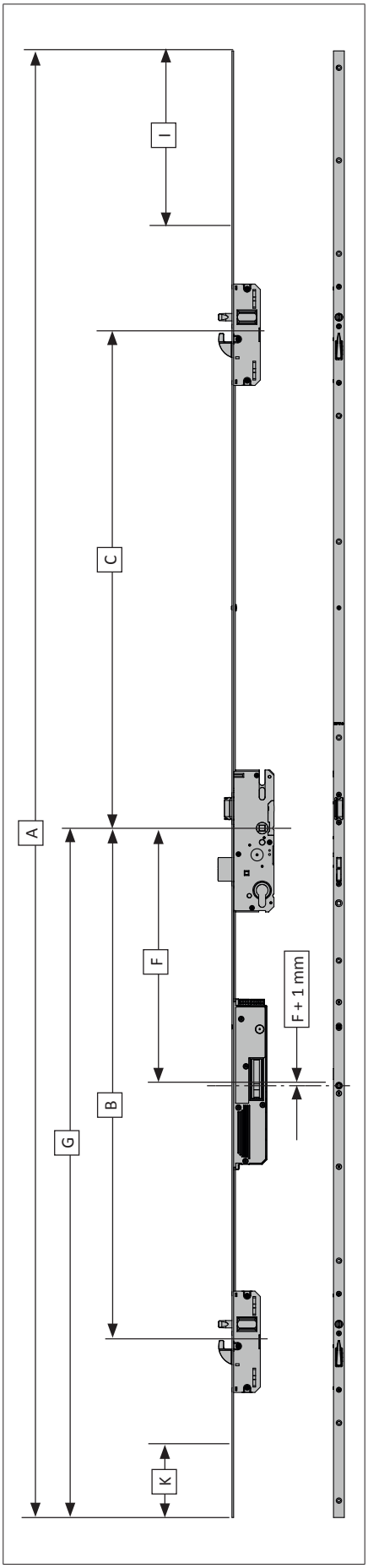

Rozměrové varianty	A	B	C	F	G	I	K	Vhodné pro výšku křídla v drážce
Osová vzdálenost 92								
B296*	2170	760	355	380	1020	**665**	**130**	1505 - 1754
B298	2170	760	605	380	1020	**415**	**130**	1755 - 1880
B001	2170	760	730	380	1020	**290**	**130**	1881 - 2170
B003	2400	760	980	380	1020	**270**	**130**	2171 - 2400
B039*	1500	760	355	380	952			1505 - 1754
B041	1700	760	605	380	952			1755 - 1880
B166	1855	760	730	380	952			1881 - 2170
B253	2170	760	980	380	952			2171 - 2400
K038	1629	760	605	380	892			1755 - 1880
K002	1754	760	730	380	892			1881 - 2170
K054	2004	760	980	380	892			2171 - 2400
Osová vzdálenost 85								
K010	2400	727	721	374	1050	**500**	**190**	1900 - 2400
Osová vzdálenost 88								
B001	2170	756	734	377	1016	**290**	**130**	1881 - 2170
Osová vzdálenost 72								
B001	2170	760	730	380	1020	**290**	**130**	1881 - 2170
B002	2170	760	730	380	1050	**260**	**160**	1911 - 2170
B166	1855	760	730	380	952			1881 - 2170
K007	1847	822,5	730	380	970			1881 - 2400

*	=	nelze dodat se skupinou otvorů „T0“
Rozměry I + K	=	možnost zkrácení
F	=	střed uzávěru GENIUS až střed čtyřhranu kliky; střed magnetického senzoru = F + 2 mm

3.1.1 Rozměry schránek hlavního zámku

Hlavní zámek – typ K, dorn 35–55, osová vzdálenost 92

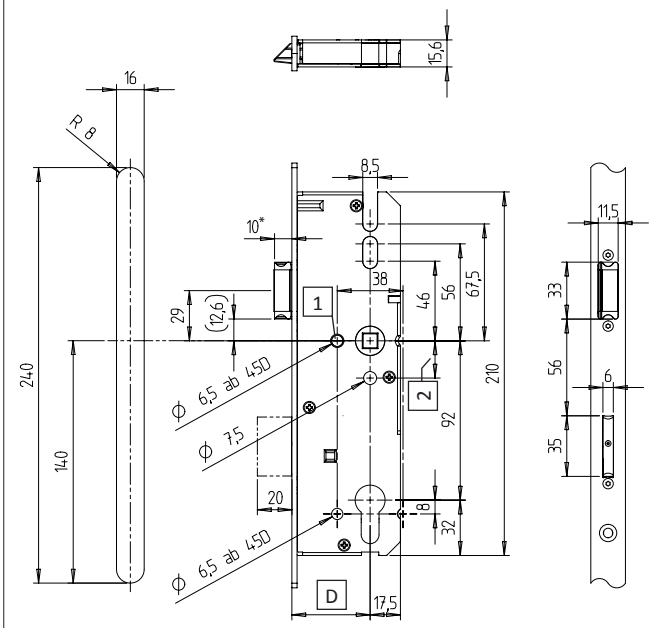

[1] = odpadá u vícebodových uzávěrů v provedení CA a CB

[2] = 21,5 mm u provedení EA / 21,0 mm u provedení CA a CB

* = u střelek typu FS je rozměr 12 mm

Rozměr dornu [D]
35
40
45
50
55

Hlavní zámek – typ F, dorn 55–80, osová vzdálenost 72

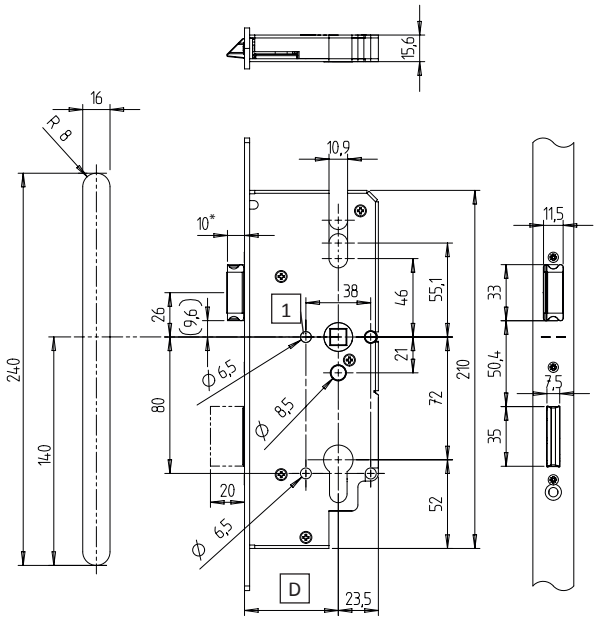

[1] = odpadá u vícebodových uzávěrů v provedení CA a CB

* = u střelek typu FS je rozměr 12 mm

Rozměr dornu [D]
55
65
80

Hlavní zámek – typ G, dorn 55–80, osová vzdálenost 92

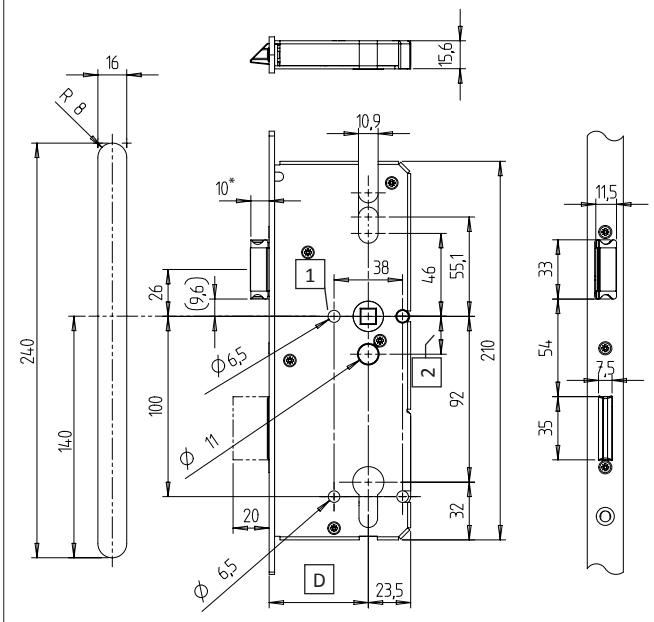

[1] = odpadá u vícebodových uzávěrů v provedení CA a CB

[2] = 21,5 mm u provedení EA / 21,0 mm u provedení CA a CB

* = u střelek typu FS je rozměr 12 mm

Rozměr dornu [D]
55
65
80

UPOZORNĚNÍ

Poškození hlavního zámku

Pokud se u vícebodových uzávěrů v provedeních CA a CB provrtá schránka hlavního zámku, může dojít k poškození vícebodového uzávěru a omezení funkce.

- U vícebodových uzávěrů v provedeních CA a CB neprovádějte žádná vrtání v oblasti schránky hlavního zámku.

GENIUS 2.2, Elektromechanický vícebodový uzávěr

Následující typy hlavních zámků lze dodávat výhradně v provedení EA a EB.

Hlavní zámek – typ K, dorn 35–55, osová vzdálenost 88

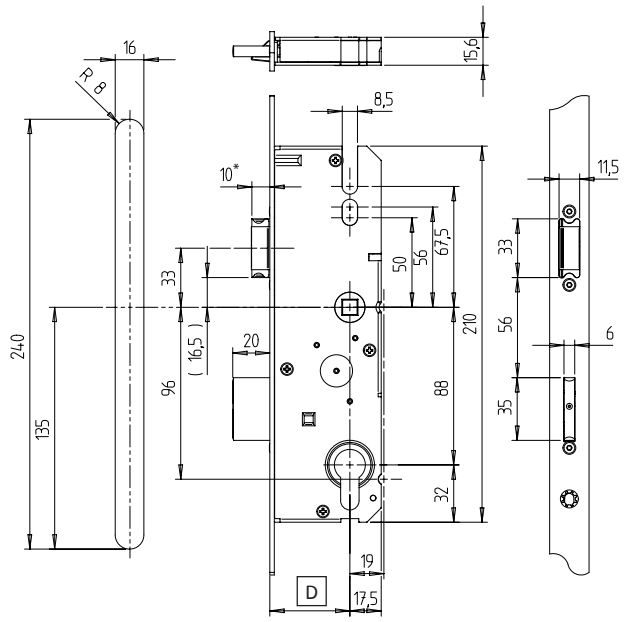

Rozměr dornu [D]
35
40
45
50
55

* = u střelek typu FS je rozměr 12 mm

Hlavní zámek – typ K, dorn 35–50, osová vzdálenost 85

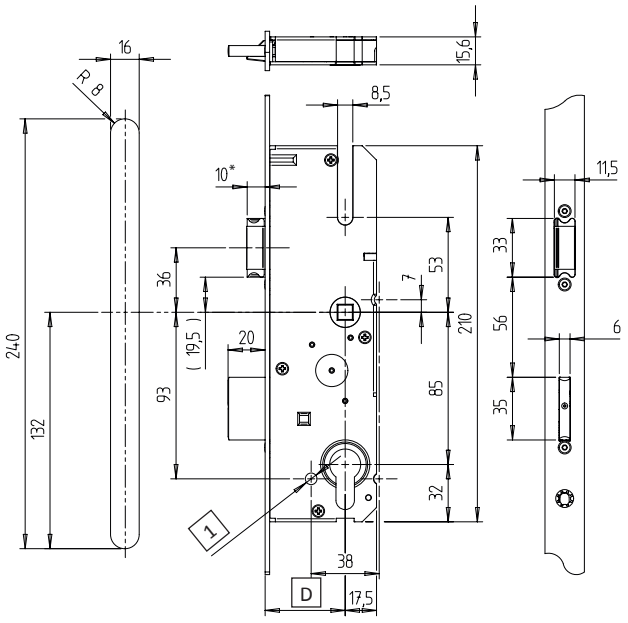

Rozměr dornu [D]
35
40
45
50

[1] = Ø 6,5 od dornu 45

* = u střelek typu FS je rozměr 12 mm

Hlavní zámek – typ G, dorn 55 a 65, osová vzdálenost 88

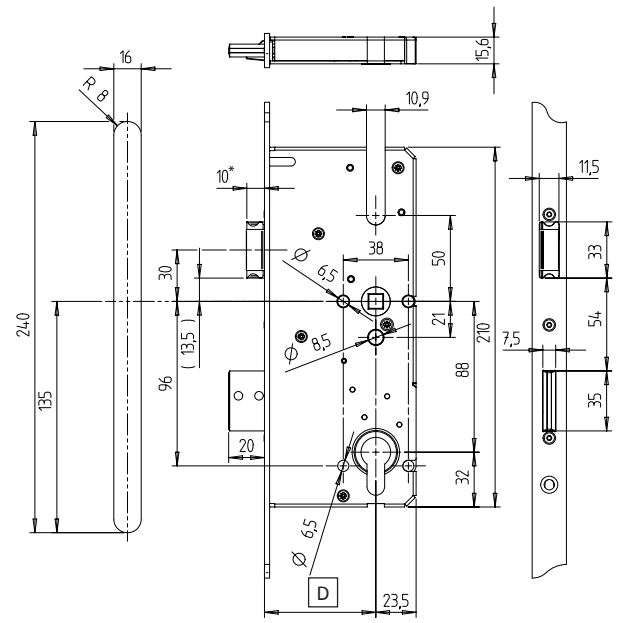

Rozměr dornu [D]
55
65

* = u střelek typu FS je rozměr 12 mm

Hlavní zámek – typ G, dorn 55 a 65, osová vzdálenost 85

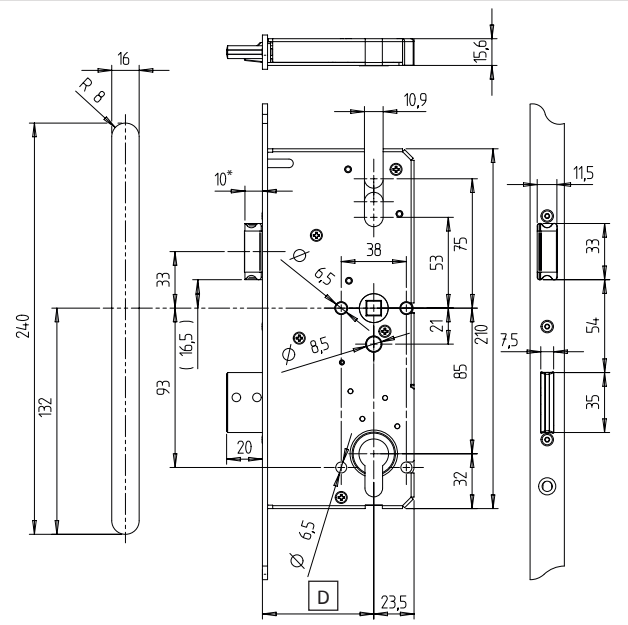

Rozměr dornu [D]
35
50

* = u střelek typu FS je rozměr 12 mm

3.1.2 Rozměry přídavných schránek

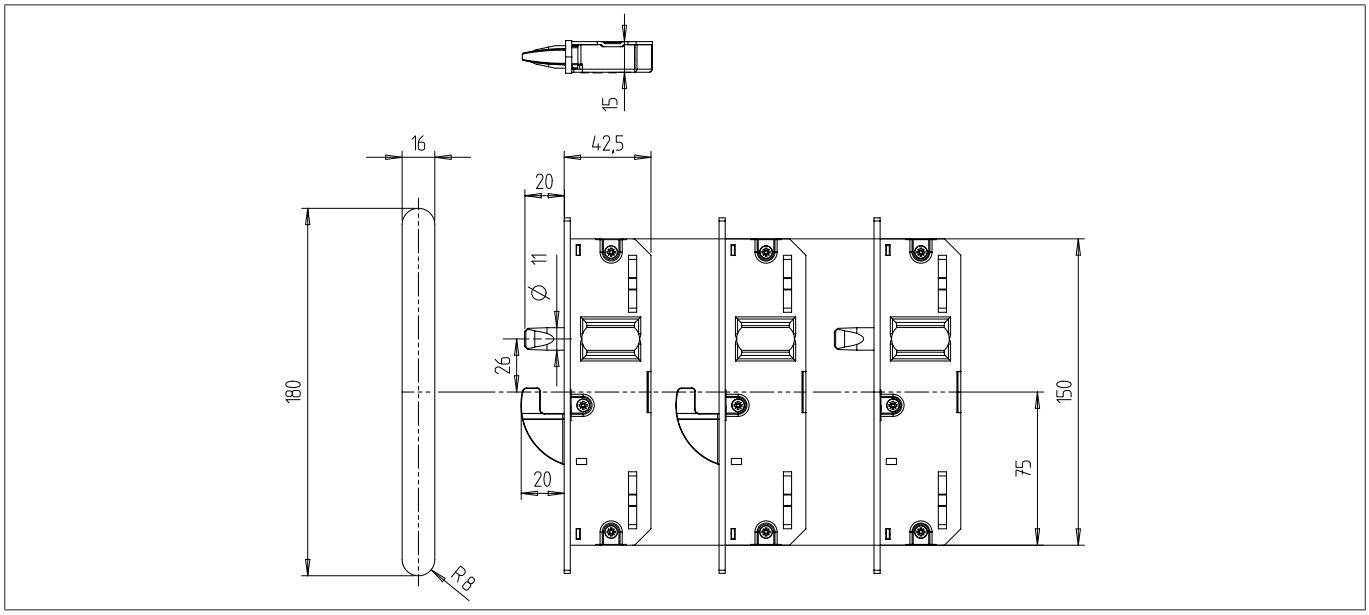

4 Funkce

4.1 Kontakty a ovládací prvky GENIUS 2.2 (EA / CA)

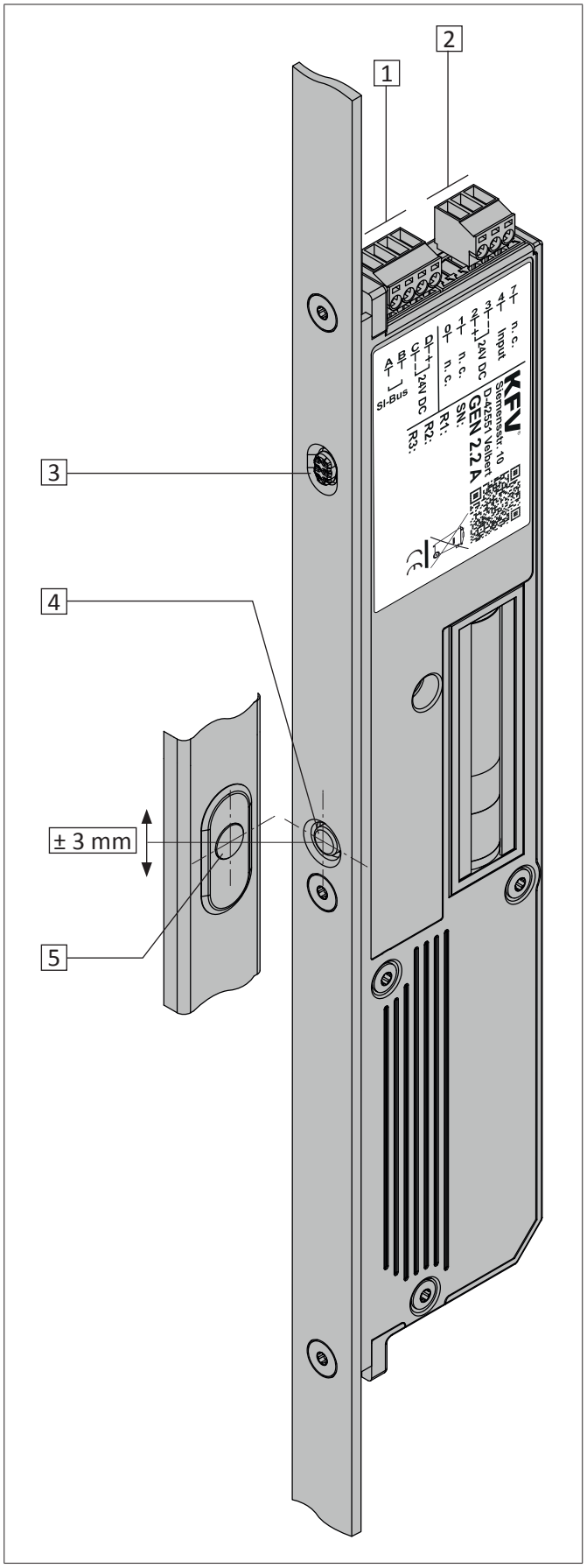

Pozice	Funkce
[1]	**Připojení SI-BUS:** Svorka A/B: datové rozhraní SI-BUS Svorka C: napájení (-) GND Svorka D: napájení + 24 V DC
[2]	**Analogové připojení:** Svorka 2: napájení + 24 V DC Svorka 3: napájení (-) Svorka 4: vstup pro externí signál odemknutí při + 24 V DC ≥ 1 s = otevírací postup
[3]	Tlačítko s diodou LED k ovládání menu pro provádění všech nastavení GENIUS 2.2 A.
[4]	• Stavová dioda LED k zobrazení aktuálního provozního stavu • Magnetický senzor
[5]	**Magnet (na straně rámu):** Magnet se musí nacházet souose k magnetickému senzoru [4] (přípustná svislá tolerance ± 3 mm)

4.2 Kontakty a ovládací prvky GENIUS 2.2 (EB / CB)

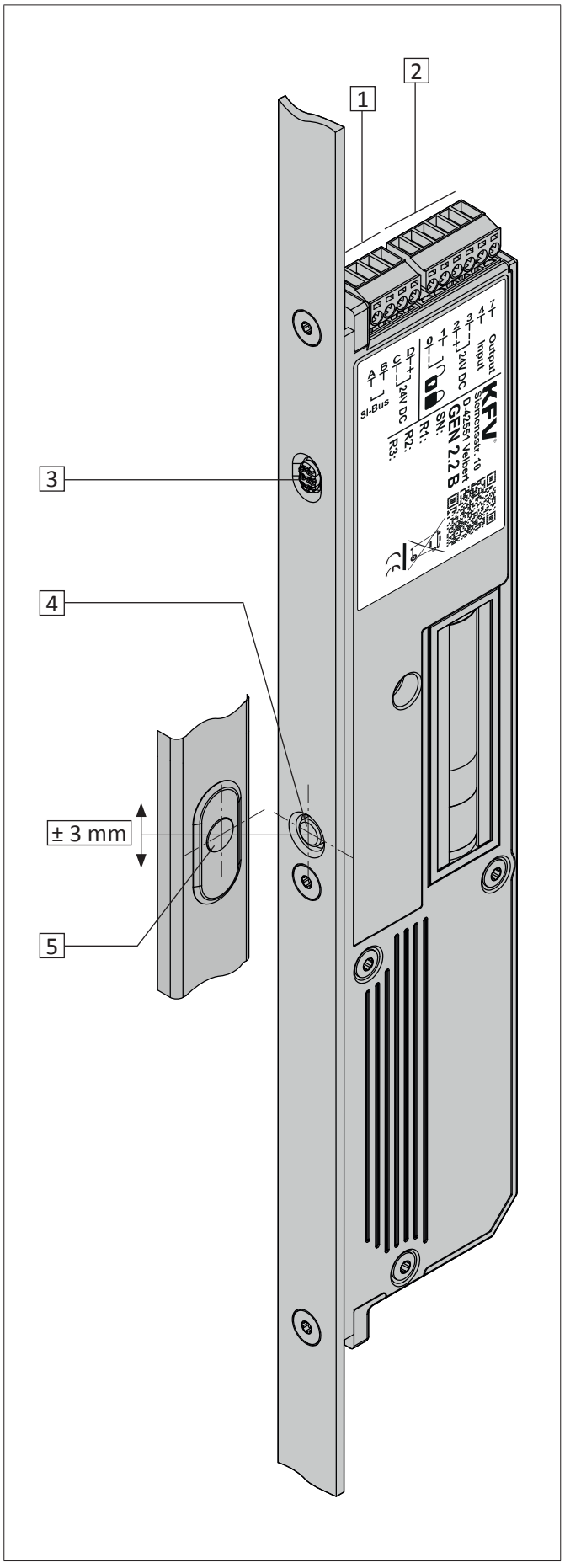

Pozice	Funkce
[1]	**Připojení SI-BUS:** Svorka A/B: datové rozhraní SI-BUS Svorka C: napájení (-) GND Svorka D: napájení + 24 V DC
[2]	**Analogové připojení:** Svorka 0/1: druhy provozu - přepínání denní/noční provoz Svorka 2: napájení + 24 V DC Svorka 3: napájení (-) Svorka 4: vstup pro externí signál odemknutí při + 24 V DC ≥ 1 s = otevírací postup Svorka 7: funkce zpětného hlášení pro zobrazení stavu uzamknutí (lze nastavit přes menu)
[3]	Tlačítko s diodou LED k ovládání menu pro provádění všech nastavení GENIUS 2.2 B.
[4]	Stavová dioda LED pro zobrazení aktuálního provozního stavu; magnetický senzor
[5]	**Magnet (na straně rámu):** Magnet se musí nacházet souose k magnetickému senzoru [4] (přípustná svislá tolerance ± 3 mm)

4.3 Schéma vodičů a zapojení

⚠ VAROVÁNÍ

Úraz elektrickým proudem nebo nebezpečí ohně v důsledku volně přístupných elektrických součástí

Při kontaktu s elektrickými součástmi může dojít k úrazu elektrickým proudem. Poletující jiskry mohou způsobit požár. V důsledku zasažení elektrickým proudem nebo ohněm můžete utrpět život ohrožující poranění.

- Před zahájením jakýchkoli prací přístroj vypněte.
- Síťovou zástrčku vytáhněte ze zásuvky.
- U pevné přípojky k síti střídavého proudu 230 V vypněte pojistku u domovní přípojky.

Propojení GENIUS 2.2 přes přípojku SI-BUS

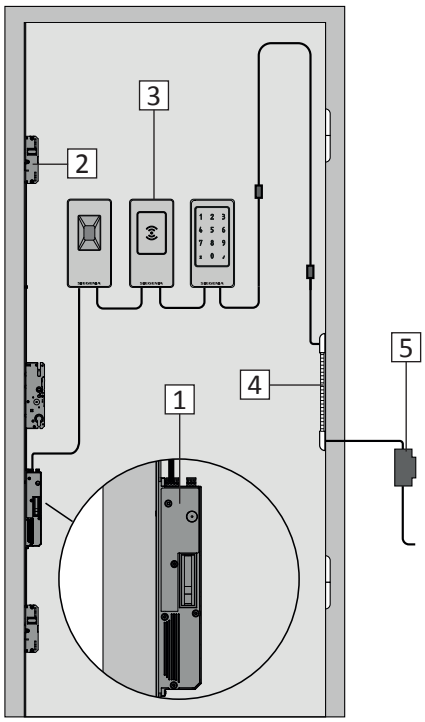

Pozice	Název
1	**Elektromechanický pohon**
2	Vícebodový uzávěr AS 2x00
3	Systém kontroly přístupu se sběrnicí SI-BUS
4	Kabelová průchodka
5	Napájecí zdroj integrovaný v rámu nebo montážní liště, napětí přes sběrnici SI-BUS

Propojení GENIUS 2.2 přes analogovou přípojku

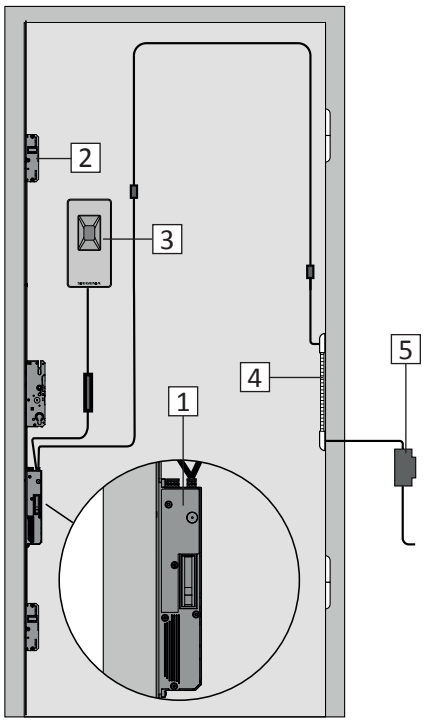

Pozice	Název
1	**Elektromechanický pohon**
2	Vícebodový uzávěr AS 2x00
3	Systém kontroly přístupu (analogový) např. systém kontroly přístupu jiného výrobce
4	Kabelová průchodka
5	Napájecí zdroj integrovaný v rámu nebo montážní liště, napětí přes analogové připojení

Propojení GENIUS 2.2 přes přípojku SI-BUS a napájecí zdroj přes analogovou přípojku

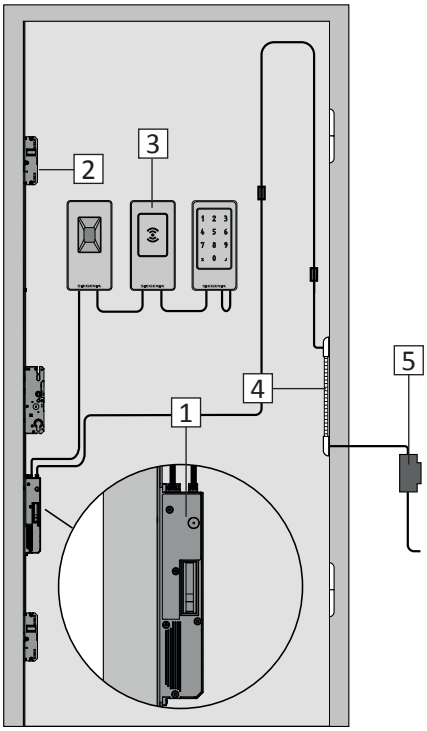

Pozice	Název
1	**Elektromechanický pohon**
2	Vícebodový uzávěr AS 2x00
3	Systém kontroly přístupu se sběrnicí SI-BUS
4	Kabelová průchodka
5	Napájecí zdroj integrovaný v rámu nebo montážní liště, napětí přes analogové připojení

Připojení SI-BUS GENIUS 2.2 (EA / CA)

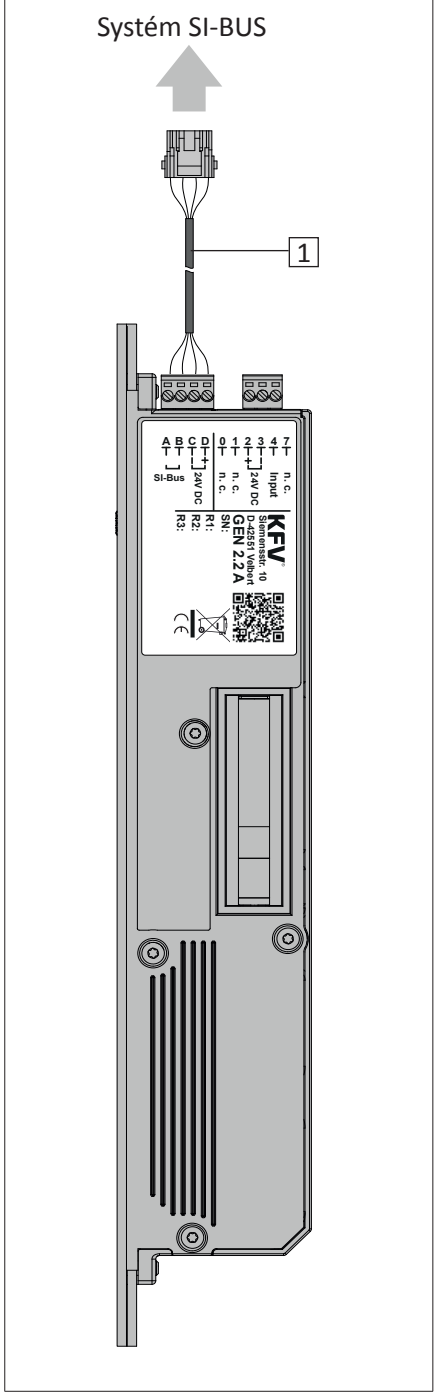

Analogové připojení GENIUS 2.2 (EA / CA)

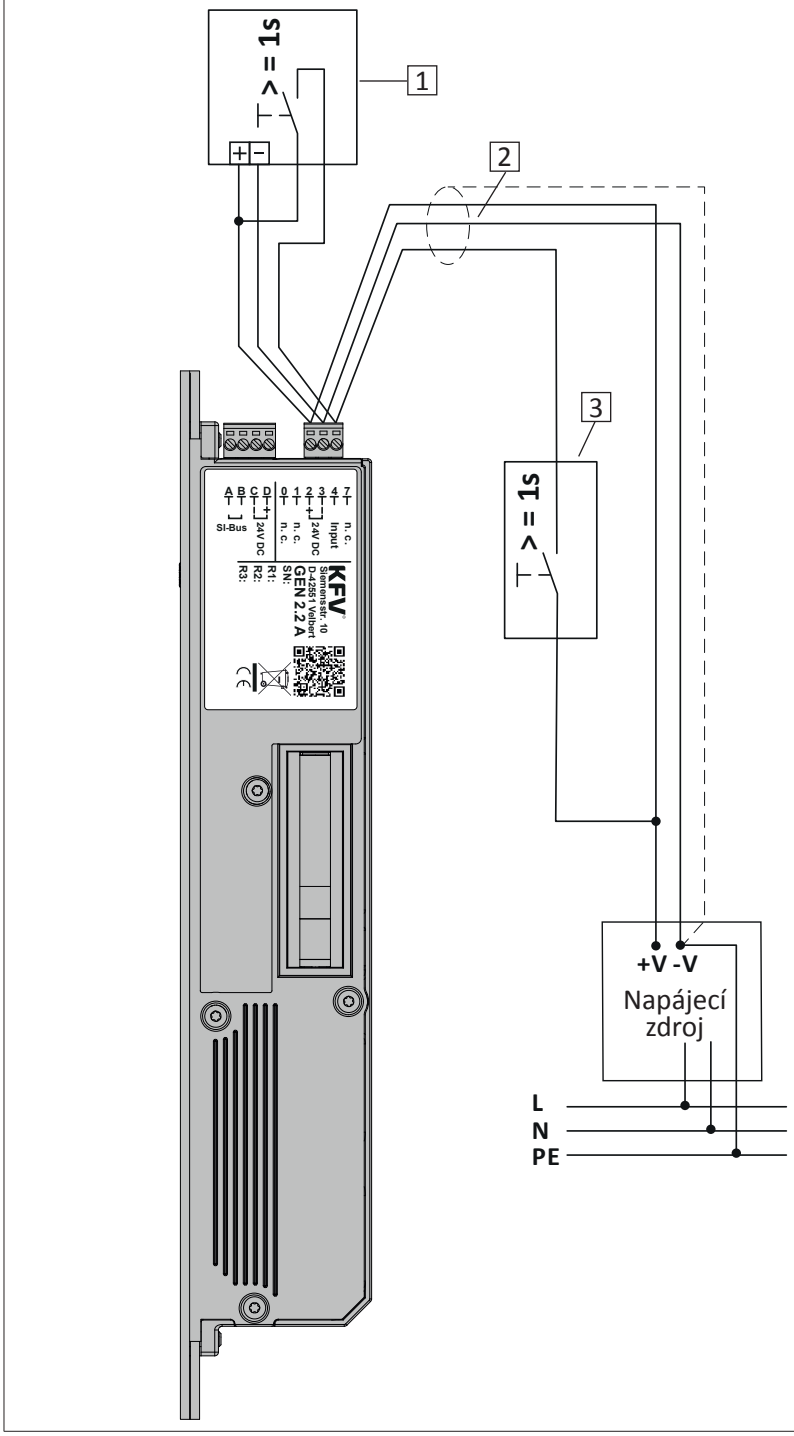

Pozice	Název
1	Kabel adaptéru SI-BUS

Pozice	Název
1	Odemknutí přes analogový systém kontroly přístupu (volitelné)
2	Přívodní vedení (stíněné)
3	Volitelné externí odemknutí (např. tlačítko, interkomunikační zařízení atd.)

GENIUS 2.2, Elektromechanický vícebodový uzávěr

Připojení SI-BUS GENIUS 2.2 (EB / CB)

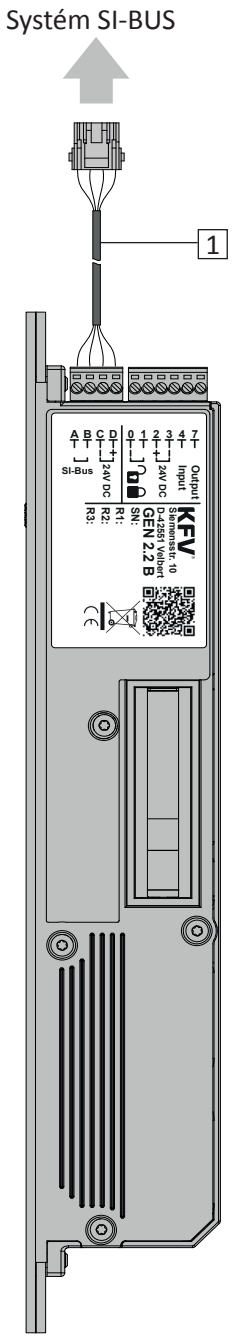

Analogové připojení GENIUS 2.2 (EB / CB)

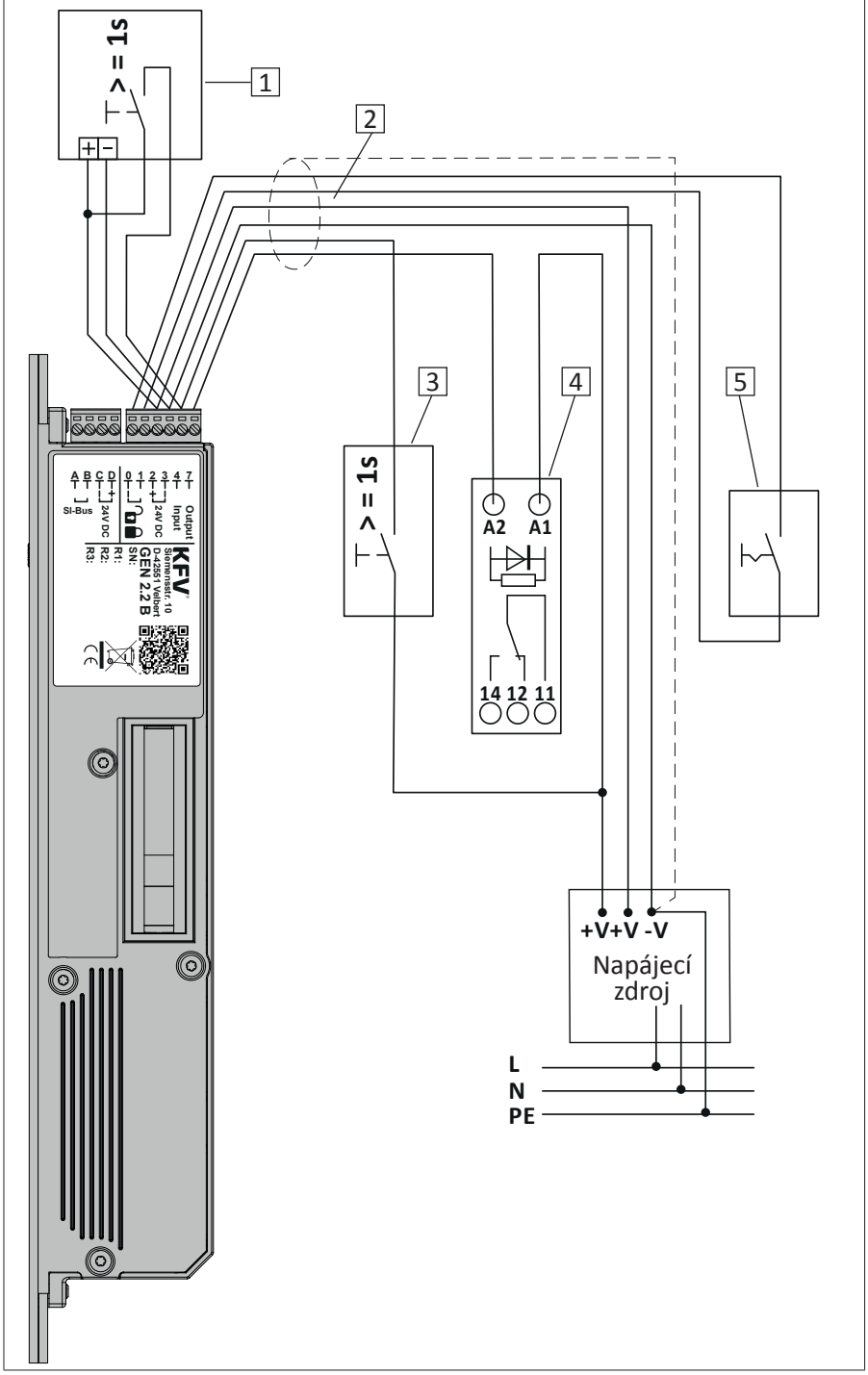

Pozice	Název
1	Kabel adaptéru SI-BUS

Pozice	Název
1	Odemknutí přes analogový systém kontroly přístupu (volitelné)
2	Přívodní vedení (stíněné)
3	Volitelné externí odemknutí (např. tlačítko, interkomunikační zařízení atd.)
4	Spínací relé 24 V DC pro kontakt zpětného hlášení (volitelné)
5	Externí spínač nebo spínací hodiny pro automatické přepínání denního/nočního provozu (volitelné)

5 Montáž

5.1 Podmínky a předpoklady pro montáž

Před nebo během montáže bezpodmínečně dodržujte národní stavební předpisy a zákony, a také následující předpoklady a podmínky:

- Před montáží vícebodového uzávěru zkontrolujte rozměrovou přesnost křídla a rámu dveří. V případě zkřivení nebo poškození křídla nebo rámu dveří vícebodový uzávěr nemontujte.
- Křídla a rámy dveří lze opatřit povrchovou úpravou pouze před montáží vícebodového uzávěru. Dodatečná povrchová úprava může omezit funkčnost vícebodového uzávěru.
- Pro všechny rozměry frézování a vrtání dodržujte příslušnou polohu a velikost v rámci uvedených tolerancí. Přesně dodržujte horizontální a vertikální orientaci.
- Frézované kapsy vyčistěte po frézování od třísek.
- Vruty nepřekrucujte ani je nešroubujte šikmo.
- V případě namontovaného vícebodového uzávěru dveře mechanicky neopracovávejte (např. vrtání, frézování).
- V žádném případě hlavní zámek nenavrtejte ani neprovrtejte.
- Díly kování a cylindrické vložky namontujte souose. Dodržujte vůli v drážce (vzdálenost mezi lištou a rámovými díly): vícebodový uzávěr spolehlivě funguje při vůli v drážce v rozsahu 3,5 mm +/- 1,5 mm. Kromě toho musí výrobce zajistit, aby vůle v drážce byla aspoň tak velká, aby bylo zaručeno, že se dveře nevzpříčí.
- Zabraňte poškození dílů kování nebo dveří v důsledku koroze používáním těsnicích látek bez obsahu kyselin.

5.2 Doporučené vruty

Pro montáž volte délku vrutů a hlavy vrutů tak, aby byla zaručena dostatečná hloubka vrutu v materiálu a lícování hlavy vrutu s lištou vícebodového uzávěru a rámovými díly. Podle průměru doporučujeme následující vtury:

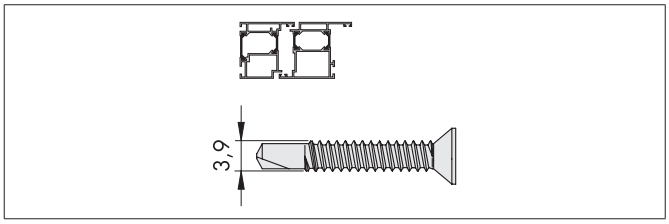

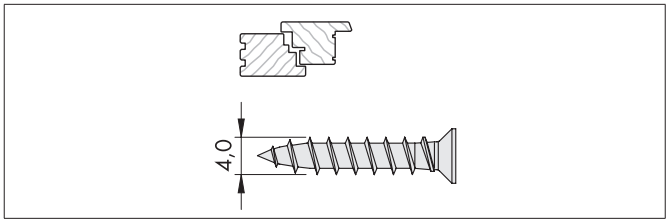

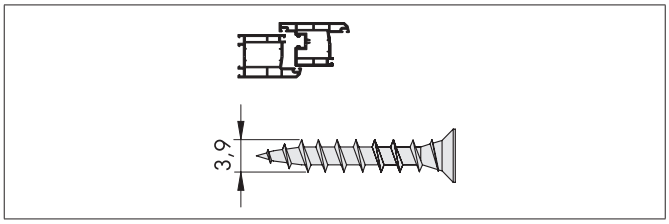

Dodržujte utahovací momenty vrutů udané výrobcem!

5.3 Montáž na straně křídla

5.3.1 Změna směru DIN střelky

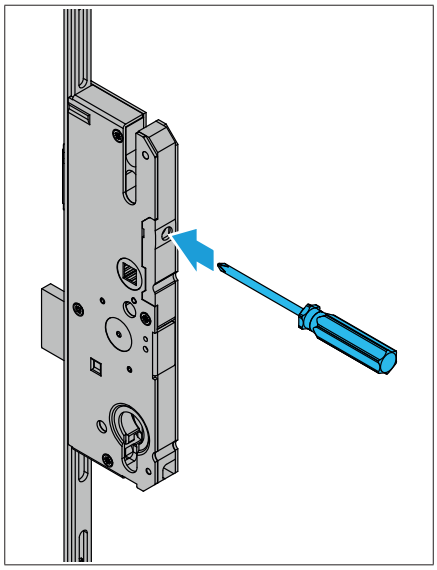

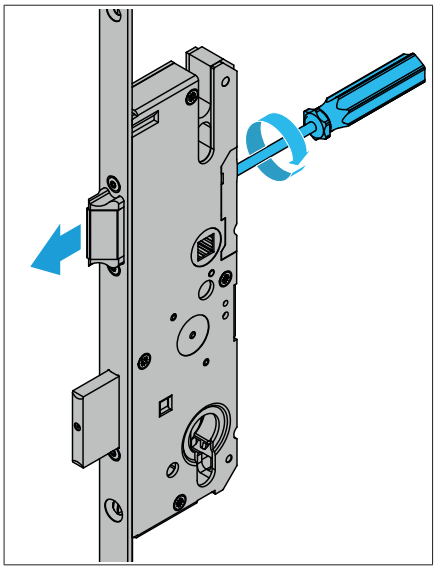

PZ 2

- Do otvoru na zadní straně schránky zámku zaveďte šroubovák PZ2.
- Aretační šroub dříku střelky povolte šroubovákem PZ2 tak daleko, aby bylo možné střelku vytáhnout dopředu a otočit ji o 180°.

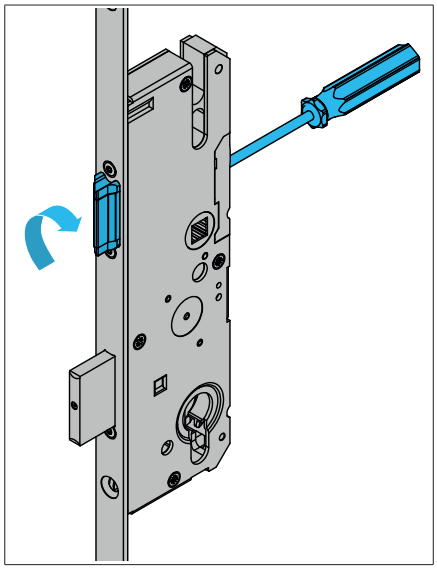

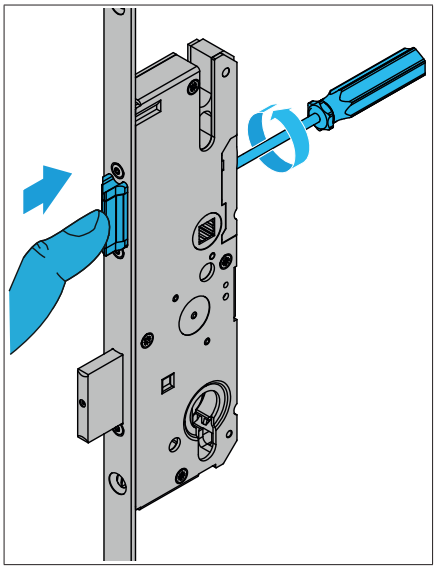

- Otočte střelku o 180°.
- Zatlačte střelku dovnitř a aretační šroub dříku střelky utáhněte ručně šroubovákem PZ2.

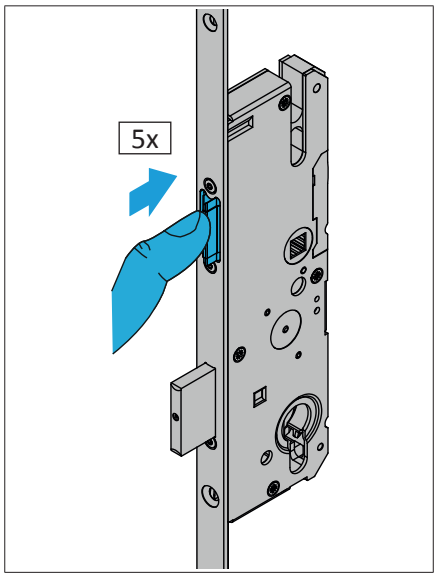

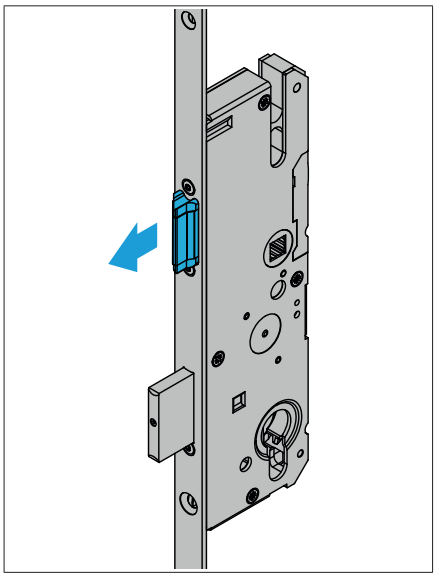

- Pro zkoušku funkce zatlačte střelku cca 5x do schránky zámku.
- Střelka se musí samočinně a lehce vysunout.

5.3.2 Frézování dveřního křídla

Určení polohy a rozměry viz kapitola 3.1.

VAROVÁNÍ

Nebezpečí zranění odletujícími třískami

Při frézování odletují třísky. Můžete utrpět zranění očí.

- Noste ochranné brýle.

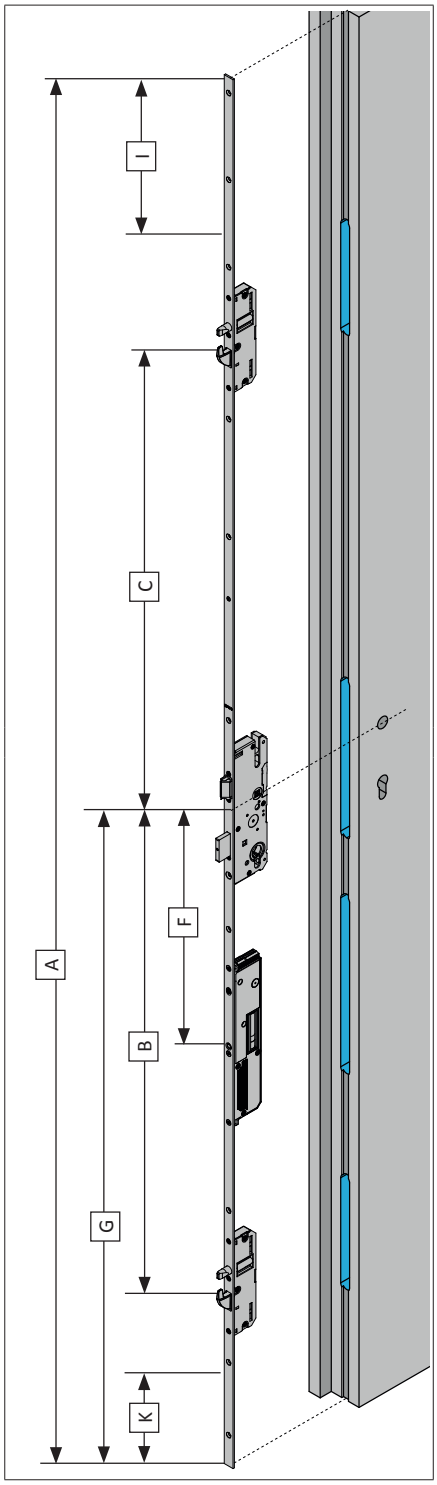

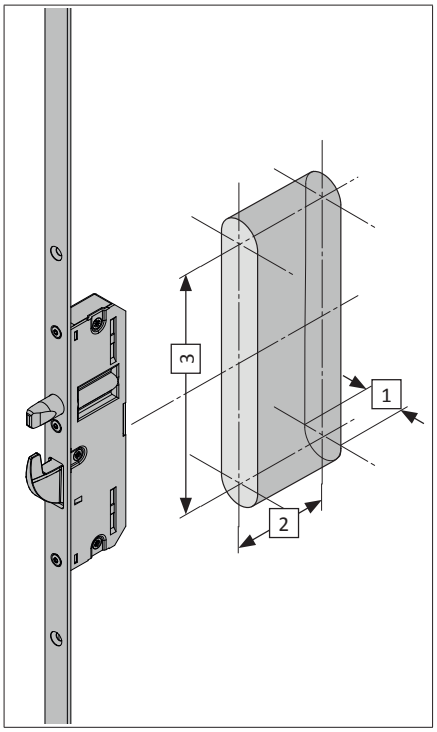

Přídavná schránka

[1] 16,0 mm

[2] 42,5 + 1 mm

[3] 164,0 mm

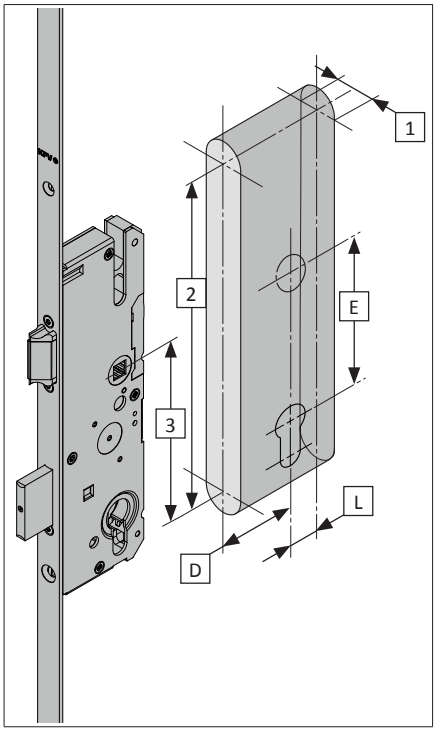

Hlavní zámek

[1] 16,0 mm

[2] 224,0 mm

[3] viz rozměry typů hlavního zámku

[L] rozměr zadního dornu + 1 mm

[D] rozměr dornu

[E] osová vzdálenost

Všechny rozměry hlavního zámku, viz kapitola 3.1.1.

GENIUS 2.2, Elektromechanický vícebodový uzávěr

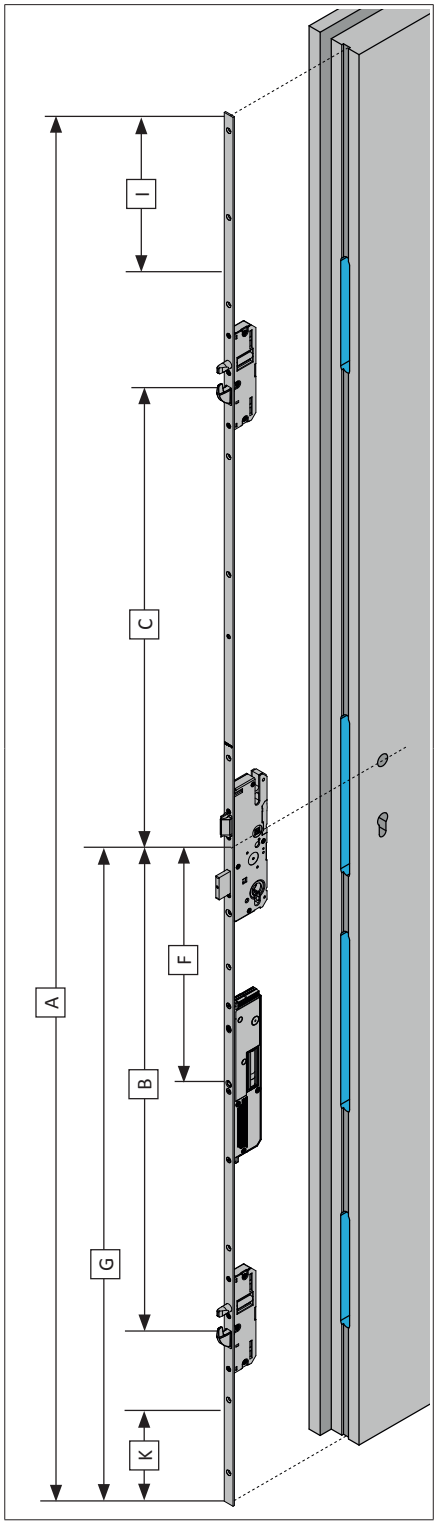

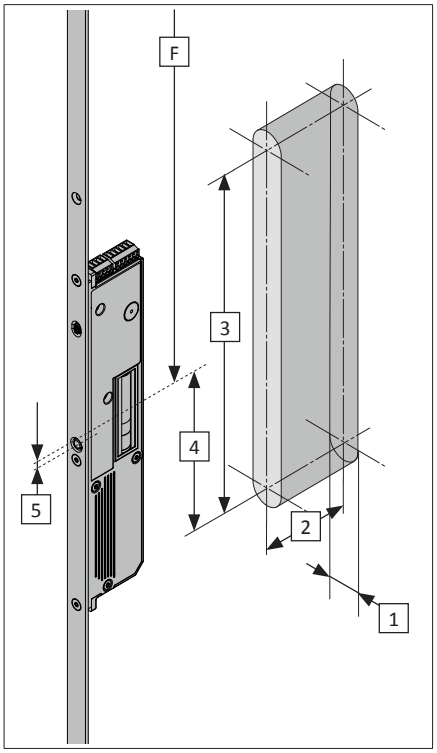

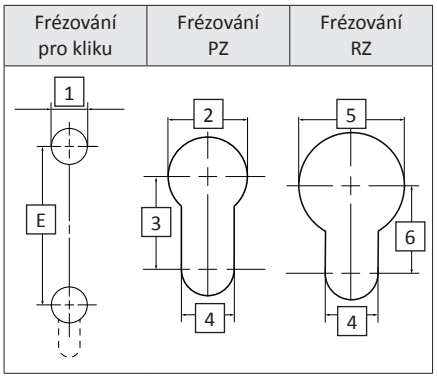

GENIUS 2.2

[1] 16,0 mm

[2] 55,0 mm

[3] 270,0 mm

[4] 130 mm

[5] 1 mm = střed schránky uzávěru GENIUS až střed magnetického senzoru

[F] střed čtyřhranu kliky až střed schránky uzávěru GENIUS (viz strana 10)

Kliky a cylindrické vložky

[1] Ø 18,0 mm

[2] Ø 18,0 mm

[3] 21,0 mm

[4] 12,0 mm

[5] Ø 24,0 mm

[6] 20,0 mm

[E] osová vzdálenost

5.4 Instalace kabelů a propojení

Pro vytvoření kabelových spojení jsou k dispozici různé typy kabelů. Informujte se předem, které kabely jsou pro Vaši instalaci zapotřebí.

Abyste předešli poruchám působícím na vícebodový uzávěr KFV a GENIUS 2.2 , resp. poruchám způsobených vícebodovým uzávěrem s pohonem GENIUS 2.2, používejte výhradně stíněné kabely.

Používejte pouze stíněné originální kabely KFV. Viz Katalog výrobku KFV GENIUS a A-otvírač.

Odstraňte otřepy všech vrtání pro položení kabelu.

Kabely nepokládejte přes ostré hrany. Ostré hrany hladce přepilujte nebo podložte.

Kabely položte bez zlomení.

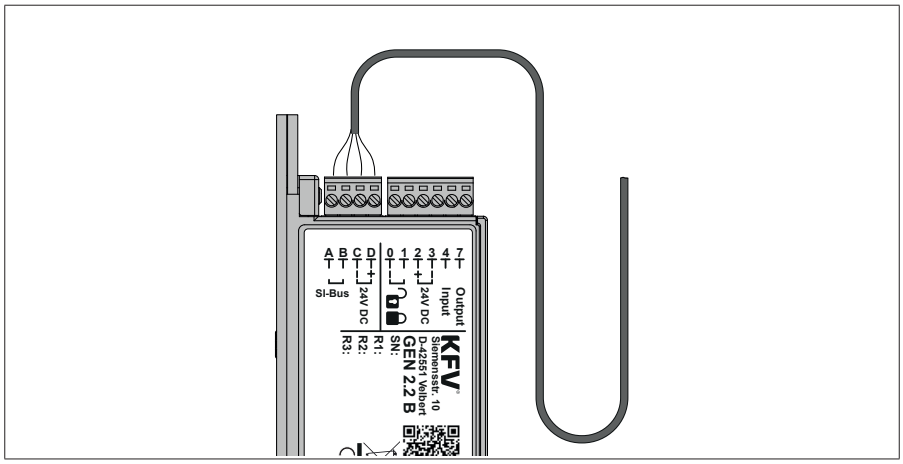

Na kabelech ke GENIUS 2.2 udělejte vždy uzel, aby se do svorek GENIUS nedostala voda, která ke kabelům případně pronikne.

5.4.1 Přes sběrnici SI-BUS

Pro vytvoření spojení přes sběrnici SI-BUS, používejte výhradně kabel SI-BUS od KFV, který je k tomu určen.

Kabel SI-BUS KFV	Označení kabelu	Barva kabelu	Název
	0	žlutá	Data
	1	zelená	Data
	-	hnědá	- 24 V DC
	+	bílá	+ 24 V DC

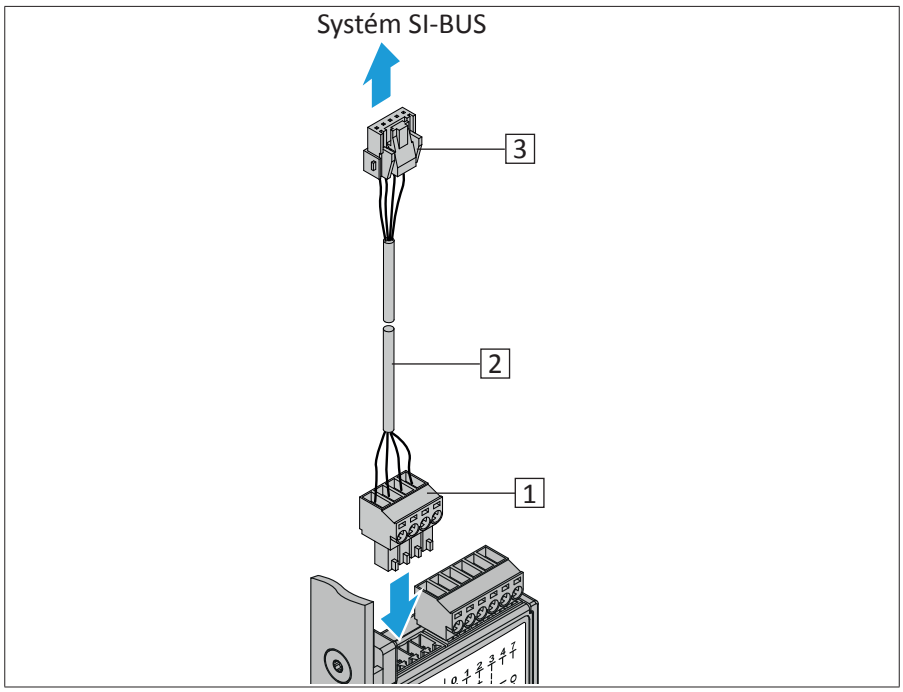

- Zapojte zelený konektor PTR [1] kabelu adaptéru SI-BUS [2] na svorku s označením A až D pohonu GENIUS 2.2.
- Spojte konektor [3] kabelu adaptéru SI-BUS se systémem SI-BUS a instalujte kabely.

Podle potřeby zvolte otvory pro kabelové průchodky, aby mohly být konektory prostrčeny.

5.4.2 Přes analogové připojení

Pro připojení přes analogovou přípojku vytvořte konektorové spojení pomocí kabelu KFV.

Kabel KFV	Označení kabelu	Barva kroužku	Barva kabelu	Připojení GENIUS 2.2 A	Připojení GENIUS 2.2 B	Funkce
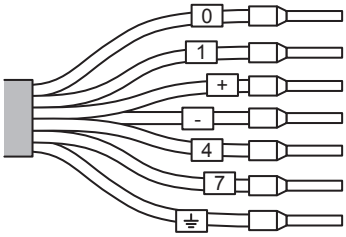	0	černá	šedá	-	0: Input	Přepínání denního/nočního provozu
	1	hnědá	žlutá	-	1: Input	Přepínání denního/nočního provozu
	+	červená	bílá	2: + 24 V DC	2: + 24 V DC	Provozní napětí (+) 24 V DC
	-	modrá	hnědá	3: - GND	3: - GND	Provozní napětí (-)
	4	žlutá	zelená	4: Input	4: Input	Externí signál odemknutí
	7	fialová	růžová	-	7: Output	Kontakt zpětného hlášení
	⏚	bílá	modrá	-	-	Odstínění napájecího zdroje

Vytvoření konektorového spojení pro GENIUS 2.2 A

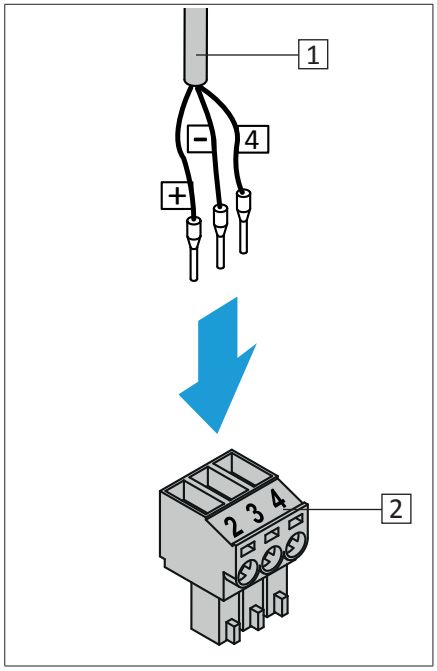

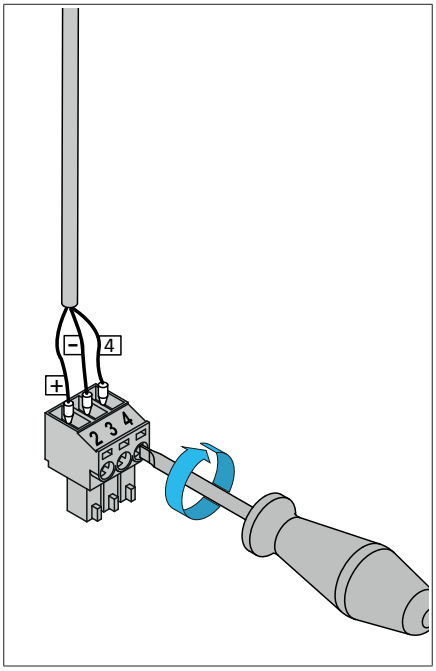

- Vytvořte konektorové spojení kabelem KFV [1] a zeleným konektorem PTR [2].
- Ručně utáhněte šrouby konektoru PTR tak, aby se žíly kabelu nemohly uvolnit.
  Zkontrolujte pevné usazení.

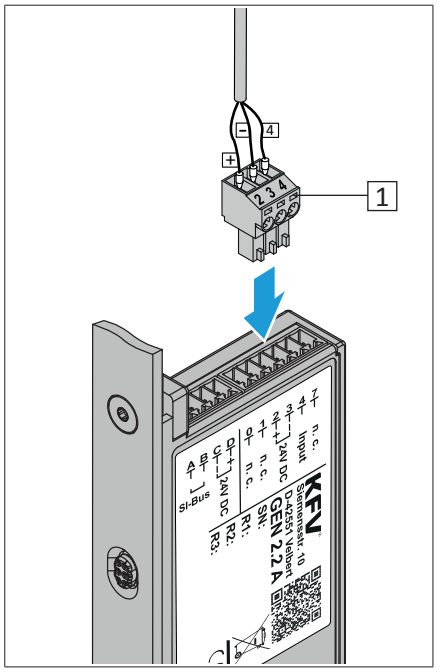

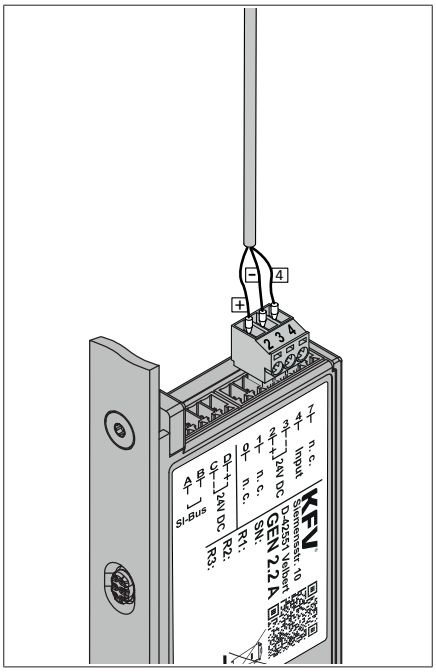

- Zapojte zelený konektor PTR [1] na svorku A-otvírače s označením 2 až 4.
- Položte kabel a spojte jej s napájecím zdrojem a volitelně s analogovým systémem kontroly přístupu (viz kapitola 4.3).

Vytvoření konektorového spojení pro GENIUS 2.2 B

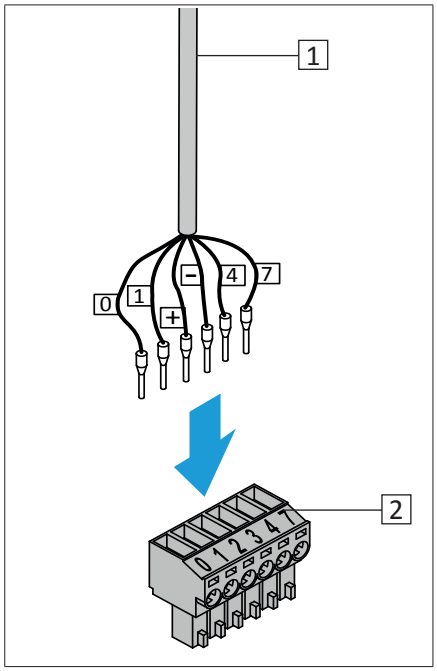

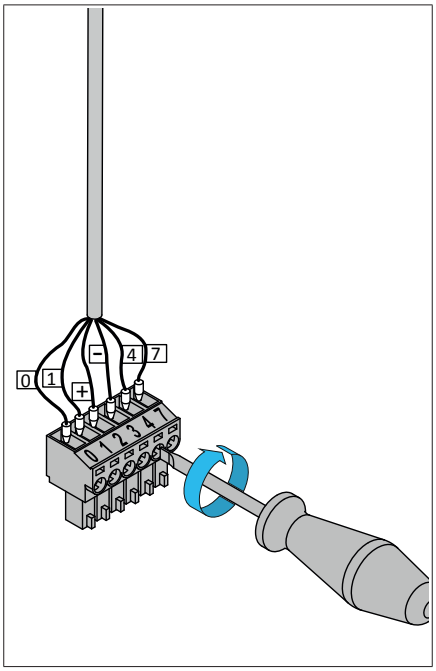

- Vytvořte konektorové spojení kabelem KFV [1] a zeleným konektorem PTR [2].
- Ručně utáhněte šrouby konektoru PTR tak, aby se žíly kabelu nemohly uvolnit.
  Zkontrolujte pevné usazení.

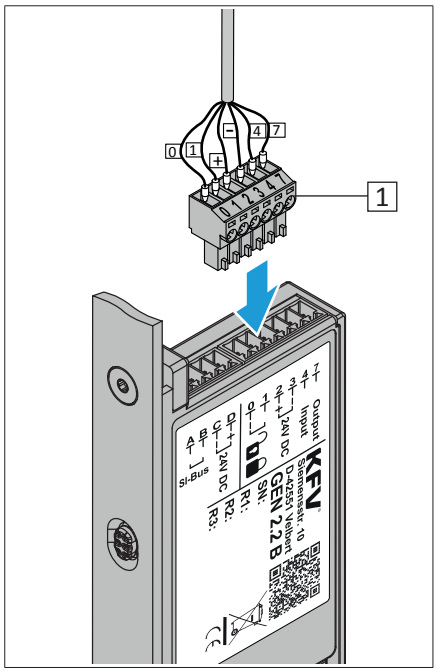

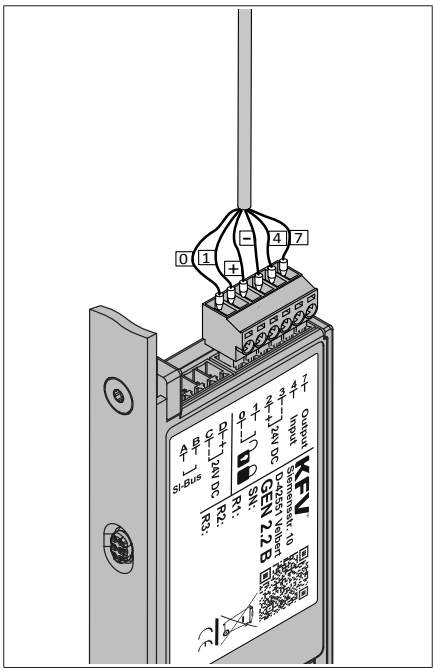

- Zapojte zelený konektor PTR [1] na svorku s označením 0 až 7 pohonu GENIUS 2.2 B.
- Položte kabel a spojte jej s napájecím zdrojem a volitelně s analogovým systémem kontroly přístupu (viz kapitola 4.3).

5.5 Přišroubování vícebodového uzávěru

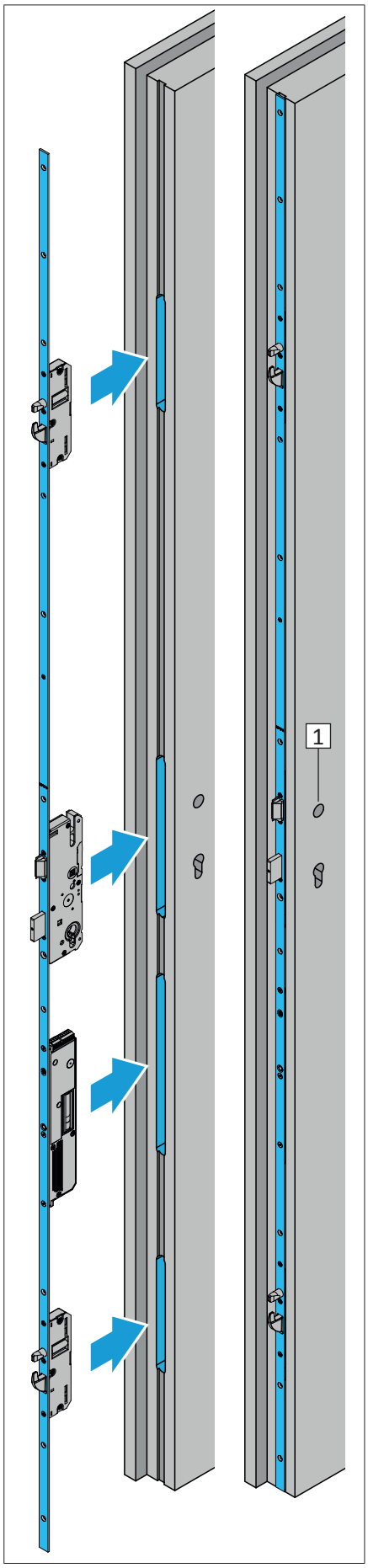

- ▶ Vložte vícebodový uzávěr do vyfrézovaného dveřního křídla.
- ▶ Vyrovnejte vícebodový uzávěr podle ořechu kliky [1]:

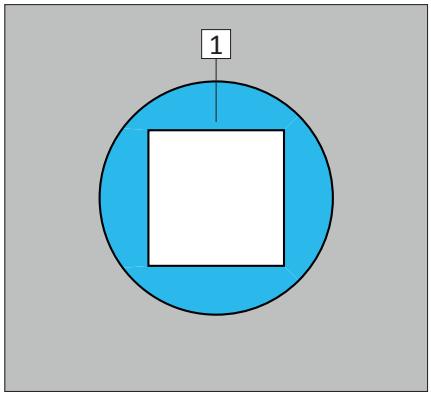

Při nasazení pohonu GENIUS do vyfrézované kapsy dbejte na to, aby byly kabely vedeny bez zlomení a nebyly poškozeny:

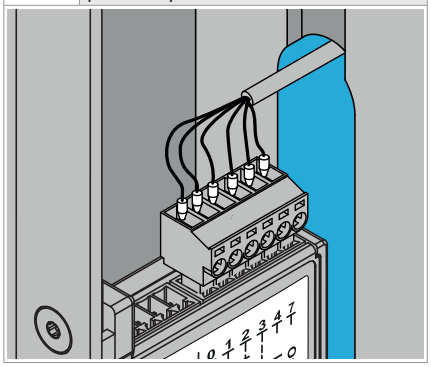

- ▶ Vícebodový uzávěr přišroubujte k dveřnímu křídlu:

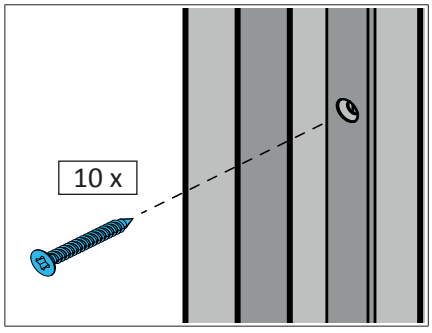

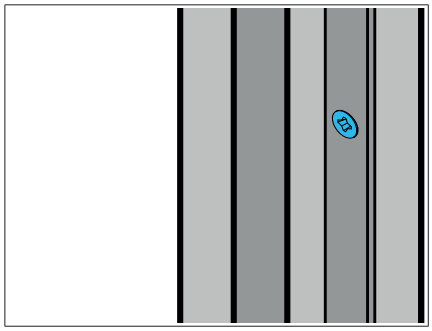

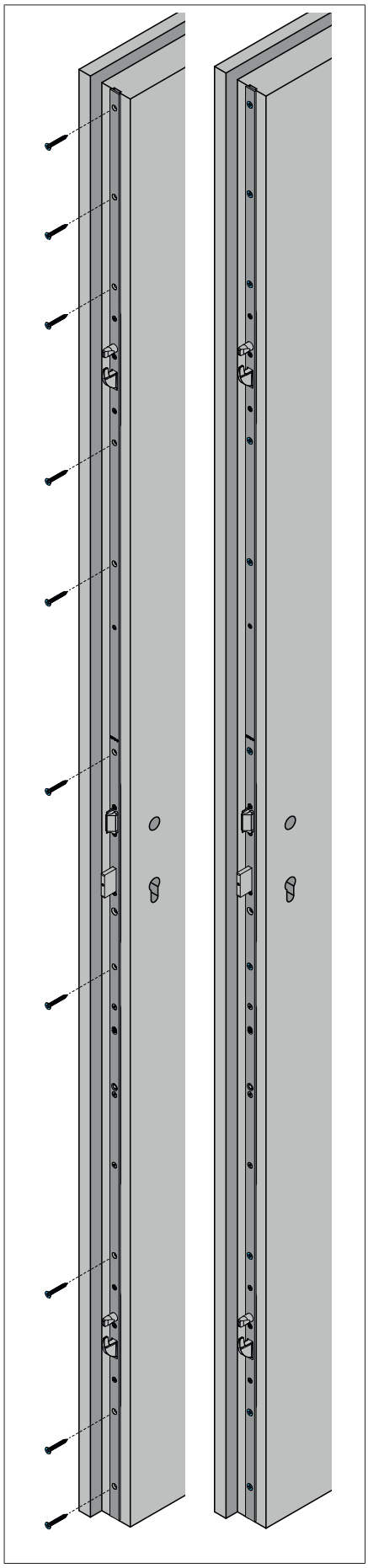

6 Montáž na straně rámu

6.1 Frézování rámu

Určení polohy a rozměry viz kapitola 3.1.

⚠ VAROVÁNÍ

Nebezpečí zranění odletujícími třískami

Při frézování odletují třísky. Můžete utrpět zranění očí.

- Noste ochranné brýle.

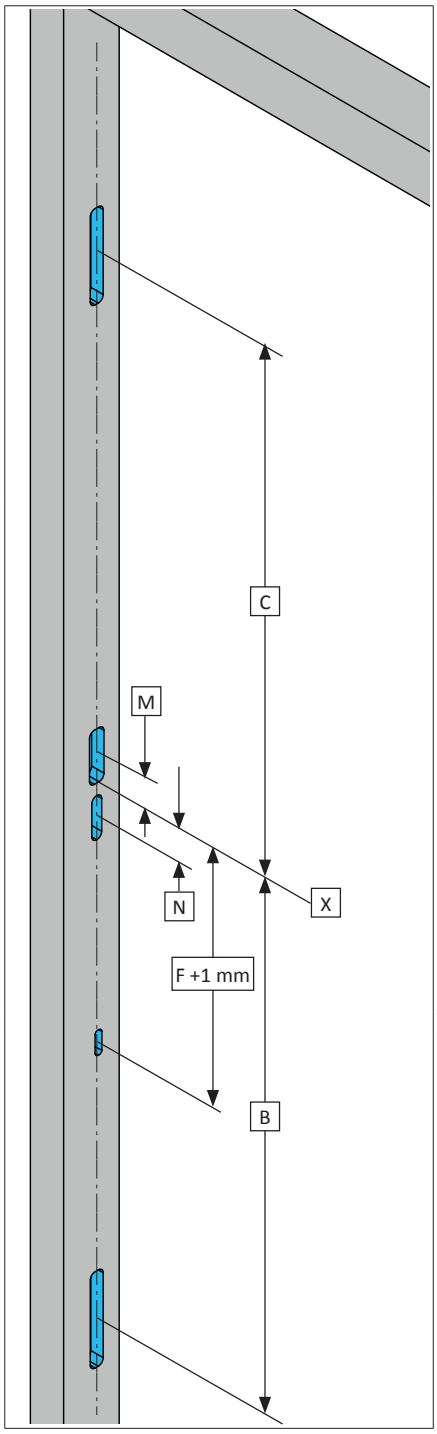

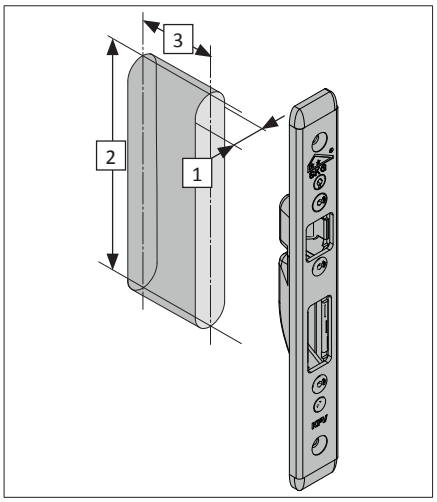

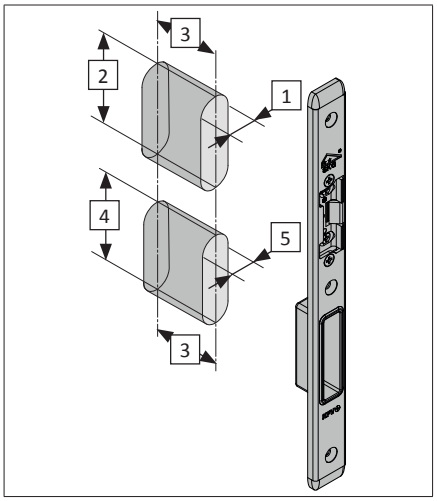

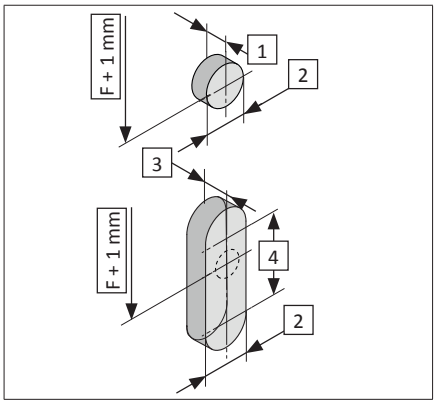

Uvedené rozměry frézování se vztahují k:	
Protiplech E8H:	Hlavní zámek
Q protiplech:	Přídavná schránka
E8QH:	Uzavírací lišta
23xx:	Protiplech pro čep
Pro rozměry frézování jiných rámových dílů resp. uzavíracích lišt kontaktujte zákaznický servis KFV.	

Q protiplech

[1] 21,0 mm

[2] 135,0 mm

[3] hloubka dílu kování + 1 mm

AT kus a zadní zakrytí závory hlavního zámku

[1] 23,0 mm

[2] 72,0 mm

[3] hloubka dílu kování + 1 mm

[4] 62,0 mm

[5] 16,0 mm

Magnety

Podle profilu dveří musí být pro kruhový nebo oválný magnet proveden otvor nebo vyfrézování.

[1] 8,0 mm

[2] 13,0 mm

[3] 4,0 mm

[4] 17,0 mm

6.2 Montáž rámových dílů a magnetu

6.2.1 Varianty magnetu

Pomocí magnetického senzoru rozpozná GENIUS 2.2, zda jsou dveře otevřené nebo zavřené.
Magnetický senzor je aktivován protilehlým magnetem na straně rámu.

Magnet nedržte přímo na liště uzávěru. Tím by se lišta a za ní ležící posuvná tyč zmagnetizovaly. Docházelo by pak k poruchám funkce magnetického senzoru. Rozměr [F] viz kapitola 3.1.

Poloha magnetu

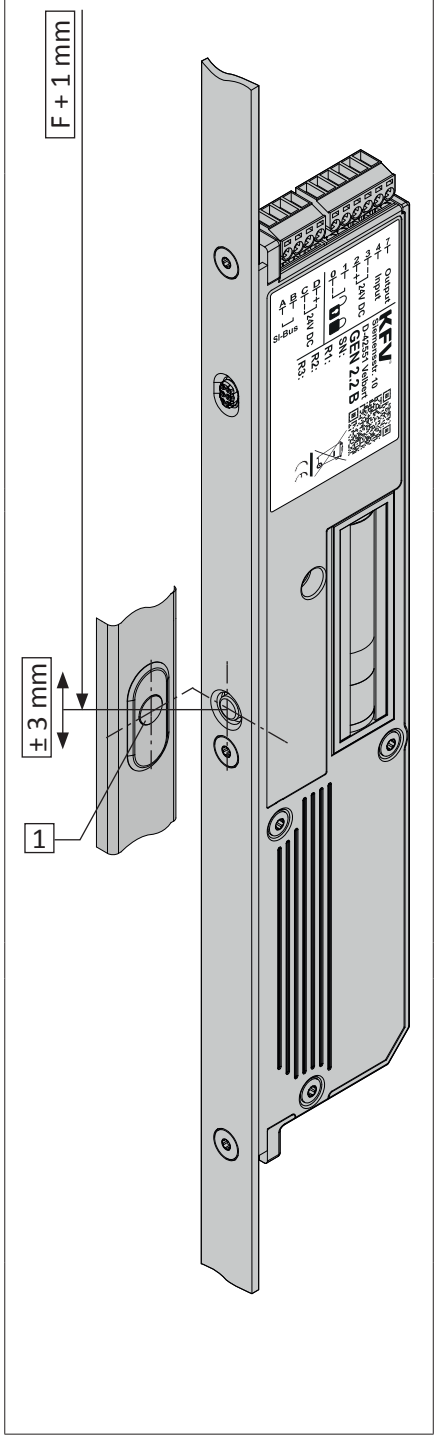

Kruhový magnet s pouzdrem

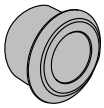

Pro uzavírací lišty a dřevěné rámy

- Vždy podle varianty dodávky je uzavírací lišta předvrtána (Ø 13 mm), nebo na příslušném místě opatřena značkou, nebo má na tomto místě otvor pro přišroubování, který musí být převrtán na Ø 13 mm.

Vždy podle profilu uzavírací lišty a profilu rámu musí být v rámu provedeno vyfrézování pro magnet.

Pro protiplechy a dřevěné rámy

- Při použití protiplechů do dřevěných rámů je magnet s držákem zapuštěn přímo do dřevěného rámu.

Oválné pouzdro magnetu

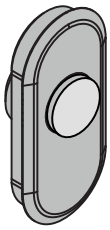

Pro protiplechy v plastových nebo hliníkových dveřích

- Je nutno vsadit samostatný protiplech série 23xx (bez zadního zakrytí).

Vždy podle profilu protiplechu a rámu musí být v rámu provedeno vyfrézování pro magnet.

Samolepicí magnet

Pro kování na štulpová křídla

- Protože kování štulpového křídla nesmí být, kvůli posuvné tyči ležící za kováním, provrtáno, musí se použít samolepicí magnet.

6.2.2 Montáž protiplechů do plastových a hliníkových rámů

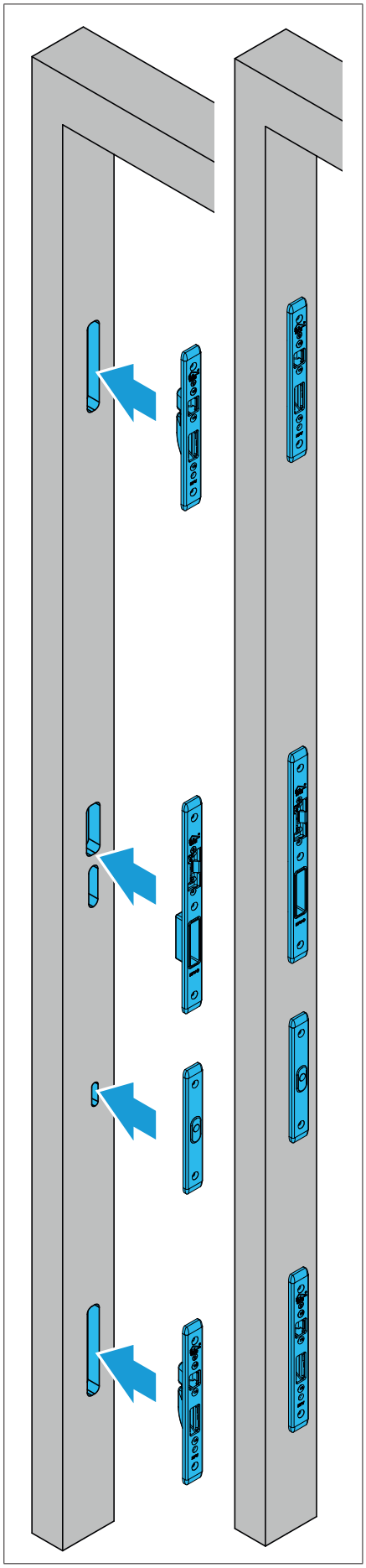

- ▶ Vsaďte protiplechy do k tomu určených frézování.
- ▶ Přišroubujte protiplechy k dveřnímu rámu:

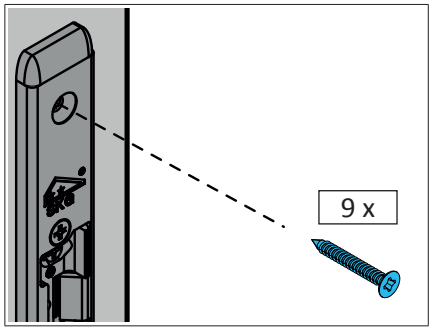

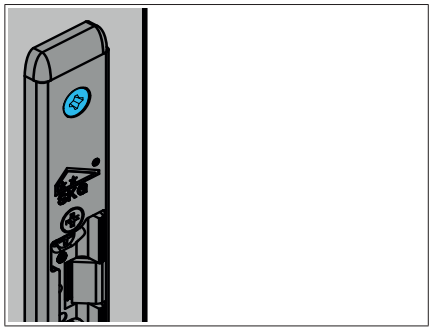

Vsaďte oválné pouzdro magnetu s magnetem ukazujícím směrem nahoru.

Pokud se dveře svěsí, lze pouzdro magnetu otočit o 180° a tím magnet posunout o cca 5 mm.

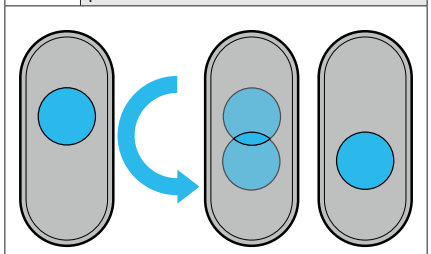

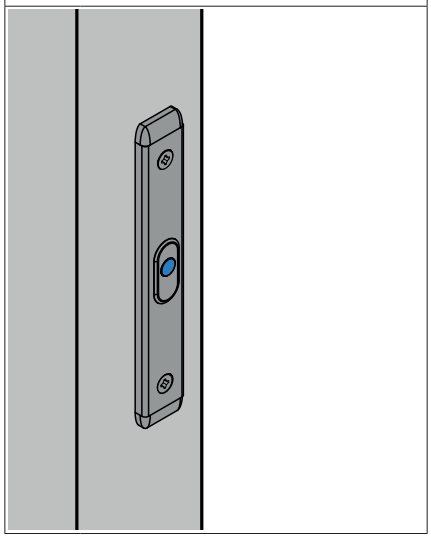

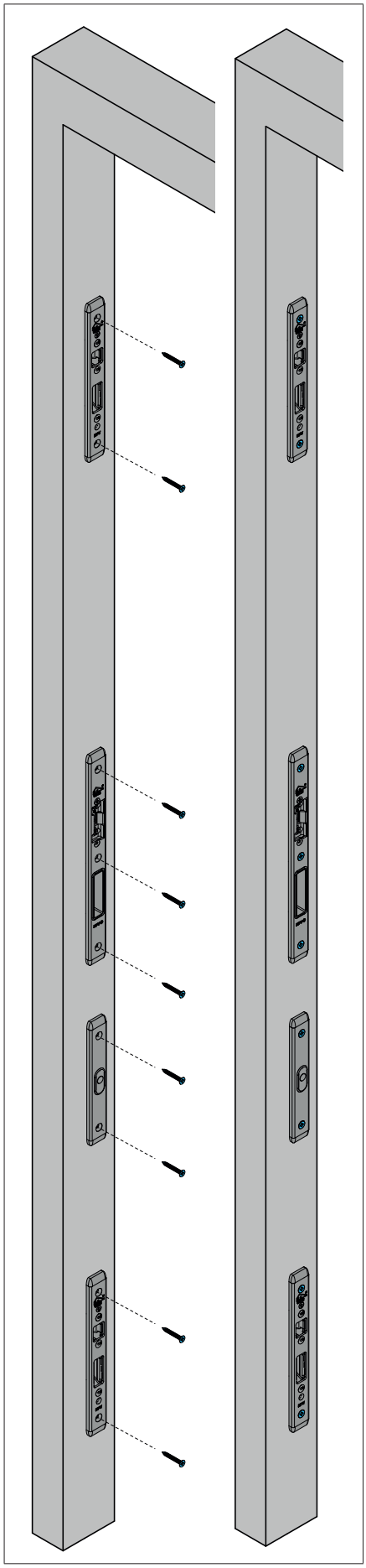

6.2.3 Montáž protiplechů do dřevěných rámů

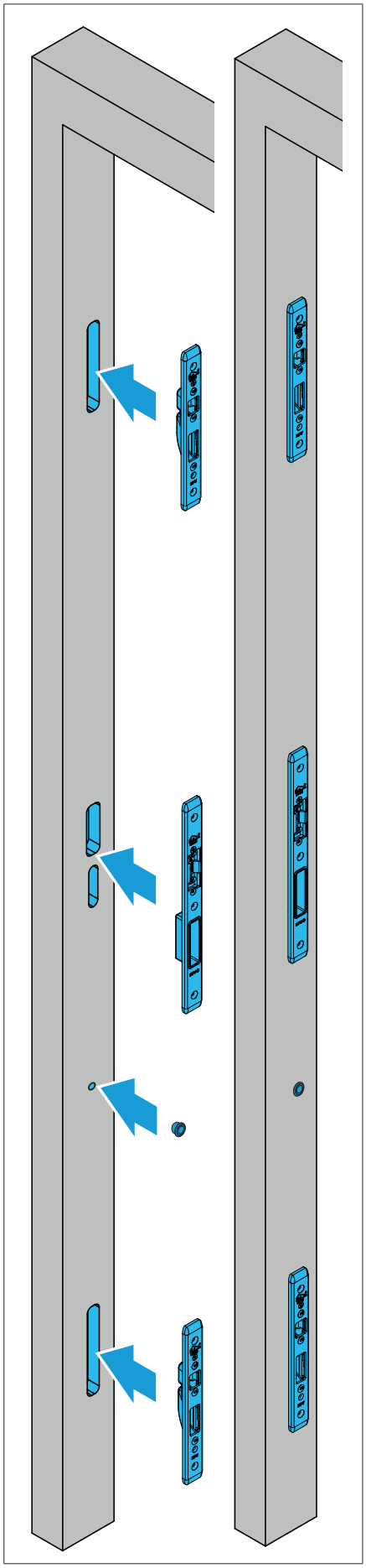

- ▶ Vsaďte protiplechy do k tomu určených frézování.
- ▶ Přišroubujte protiplechy k dveřnímu rámu:

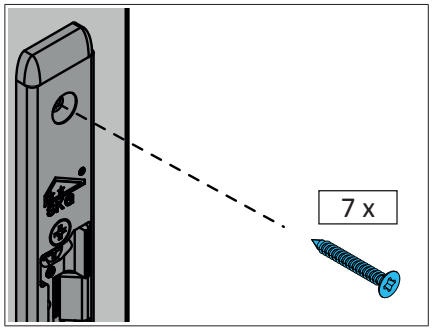

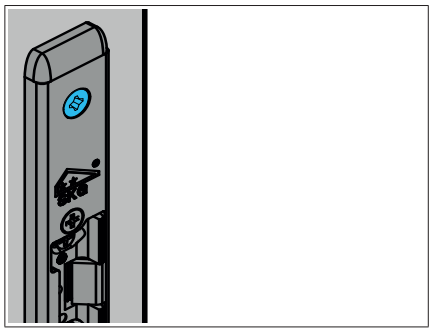

Do dřevěných rámů se vsazuje kruhový magnet s pouzdrem přímo.

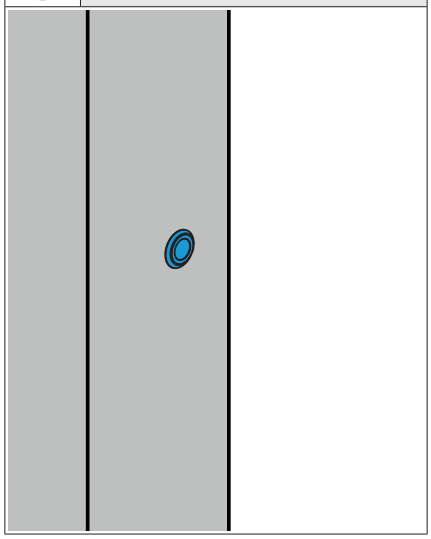

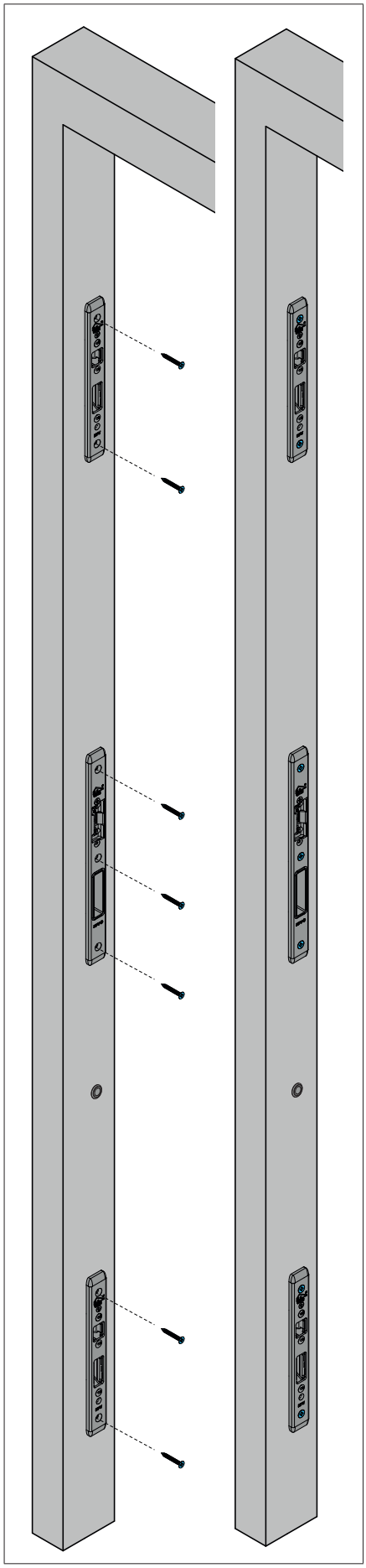

6.2.4 Montáž uzavírací lišty

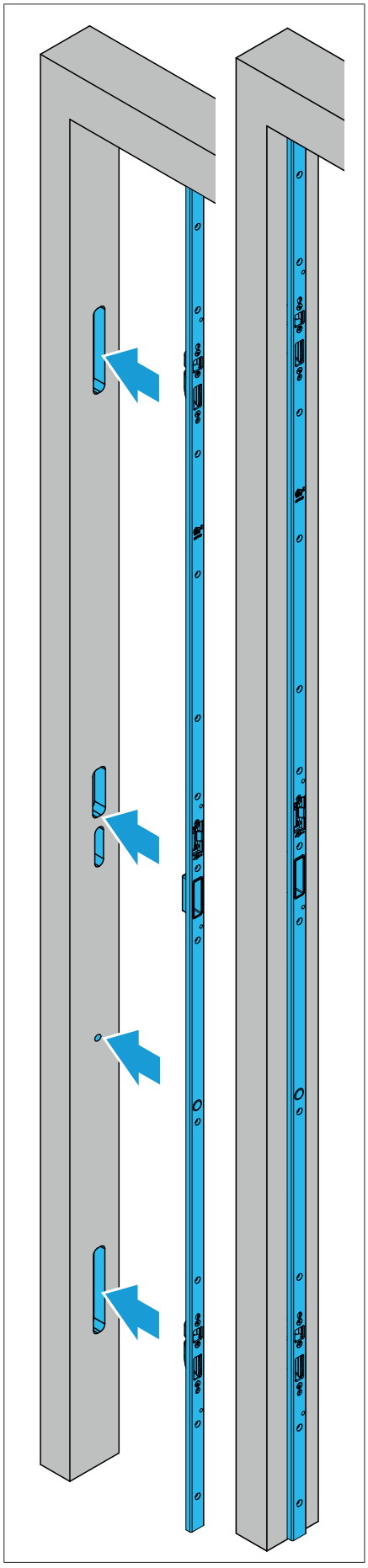

- ▶ Umístěte uzavírací lištu do k tomu určených frézování.
- ▶ Přišroubujte uzavírací lištu k dveřnímu rámu:

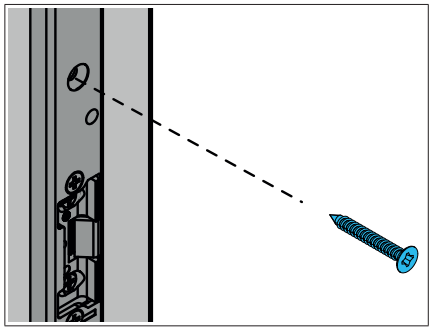

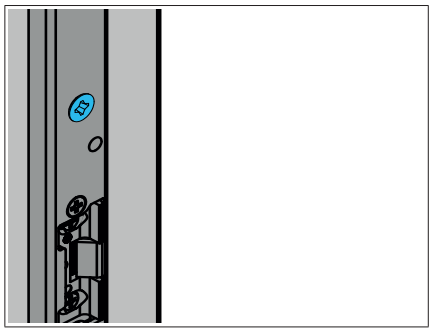

Do uzavíracích lišt se používá kruhový magnet s pouzdrem.

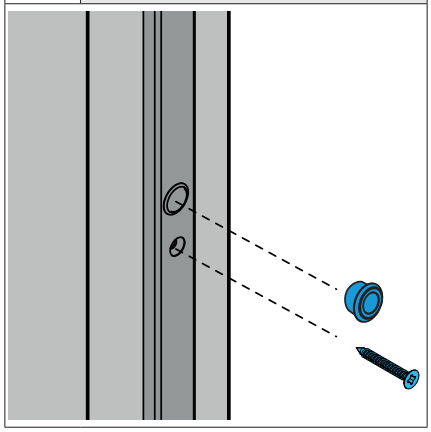

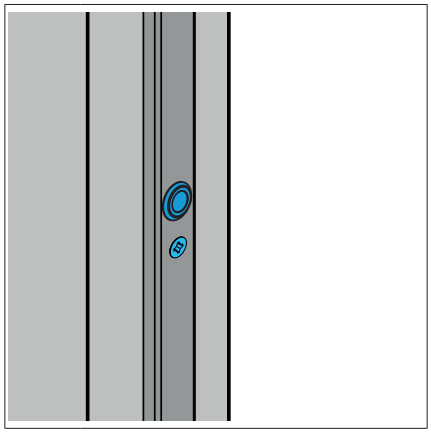

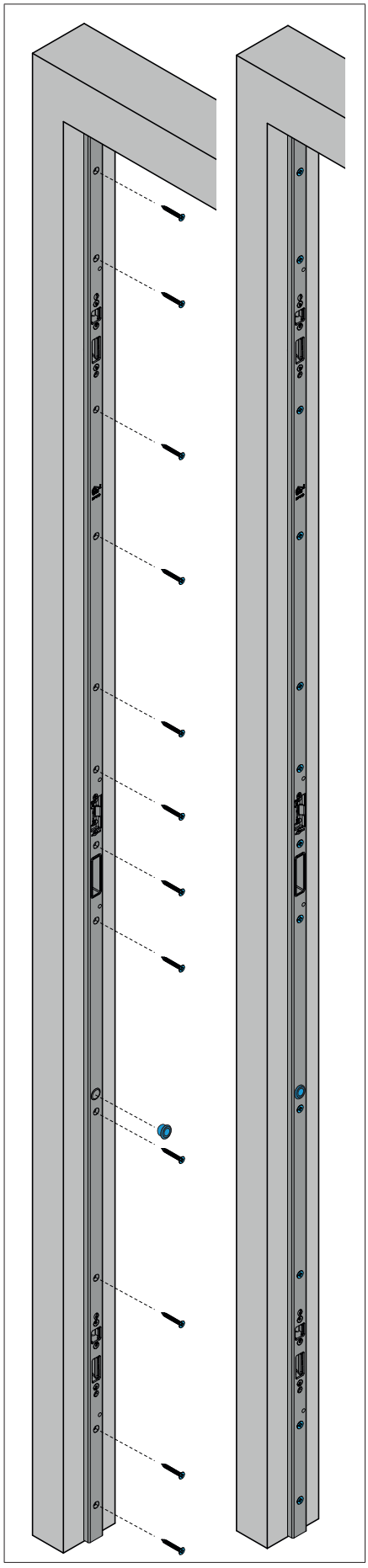

6.2.5 Seřízení vůle v drážce

Respektujte návod na montáž a ovládání pro dveřní panty.

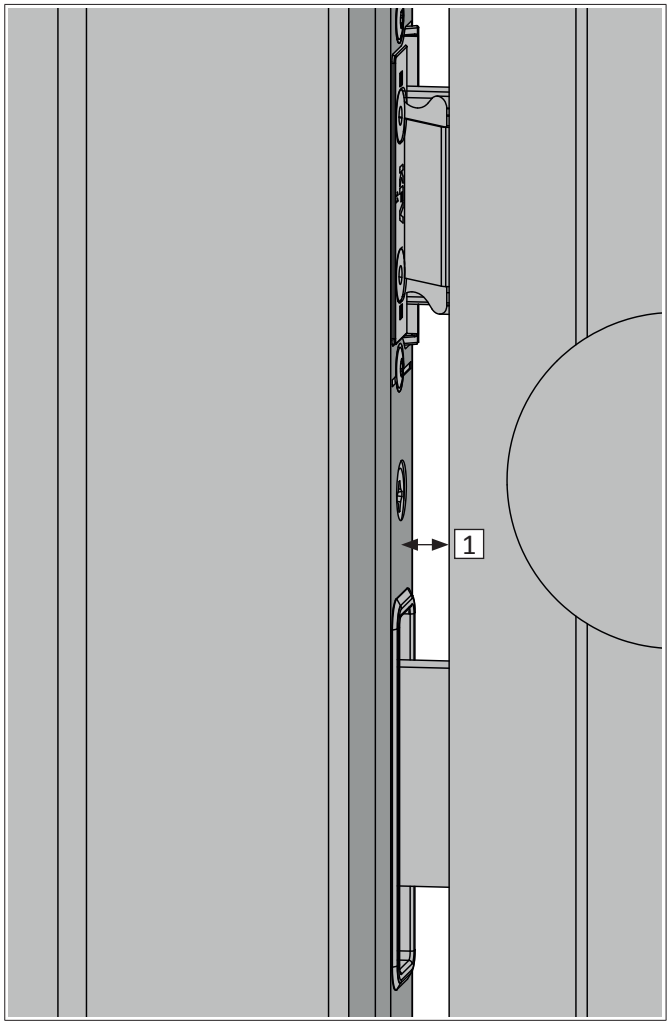

▶ Seřiďte vůli v drážce [1] mezi lištou a rámovým dílem podle návodu na montáž výrobce dveřních pantů.

Pro bezvadný provoz vícebodového uzávěru KFV musí být dodržena vůle v drážce 3,5 ± 1,5 mm.

6.2.6 Seřízení AT kusu

Střelka musí při zavírání dveří zapadnout do AT kusu s co možná nejmenší vůlí. Za tímto účelem je AT kus horizontálně přestavitelný.

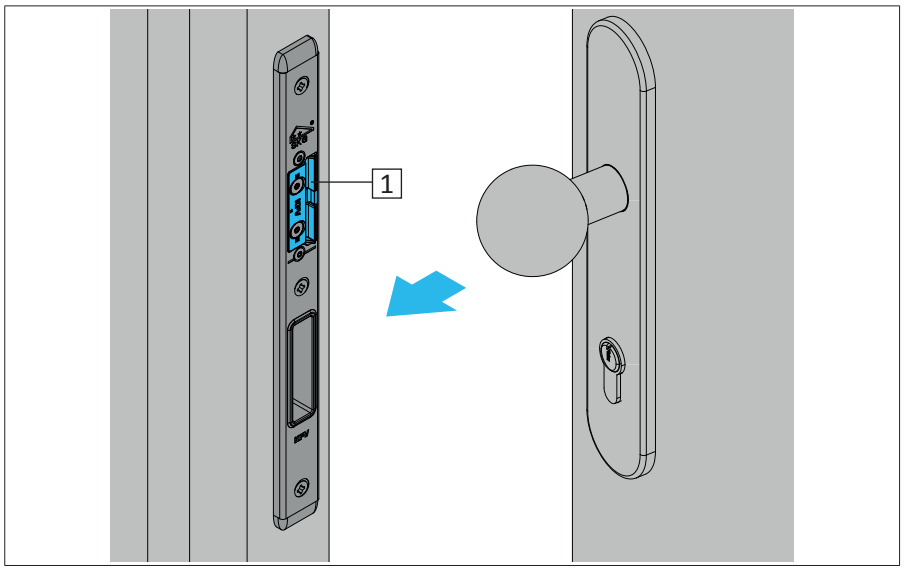

▶ Zavřete dveře.

Střelka musí zapadnout do AT kusu [1] a musí dveře držet zavřené.

- Pokud střelka nezapadne, resp. pokud je tlak na těsnění dveří příliš vysoký, musí se AT kus přestavit ve směru ke dveřnímu křídlu.
- Pokud má střelka příliš velkou vůli, musí se AT kus přestavit ve směru k rámu.

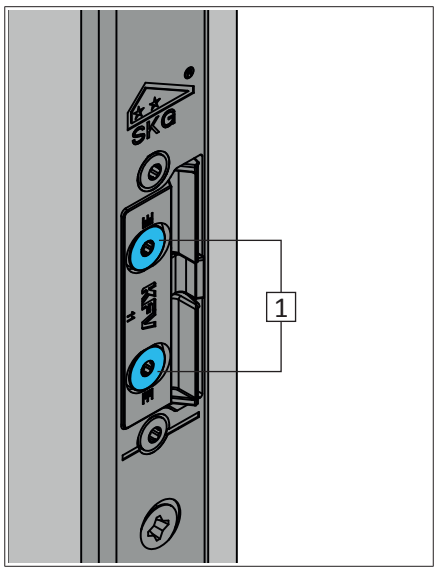

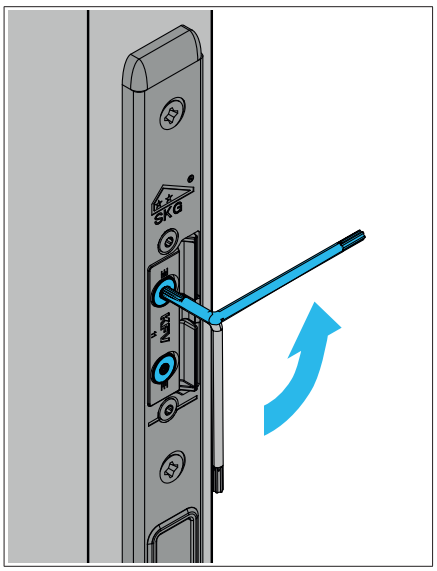

	T 10

▶ Povolte oba seřizovací šrouby [1].

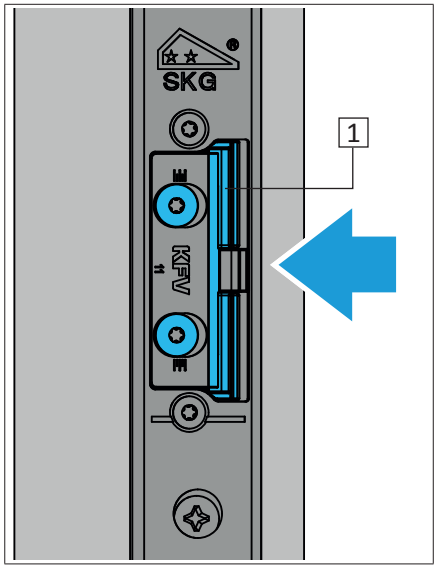

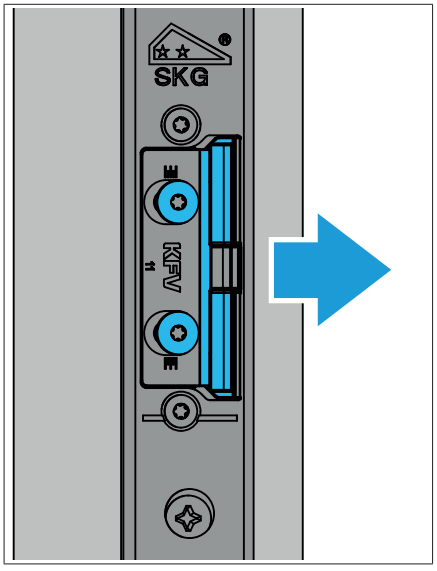

▶ Posuňte dorazový díl [1]

- Ve směru dveřního křídla se tlak snižuje.
- Tlak se zvyšuje ve směru rámu.

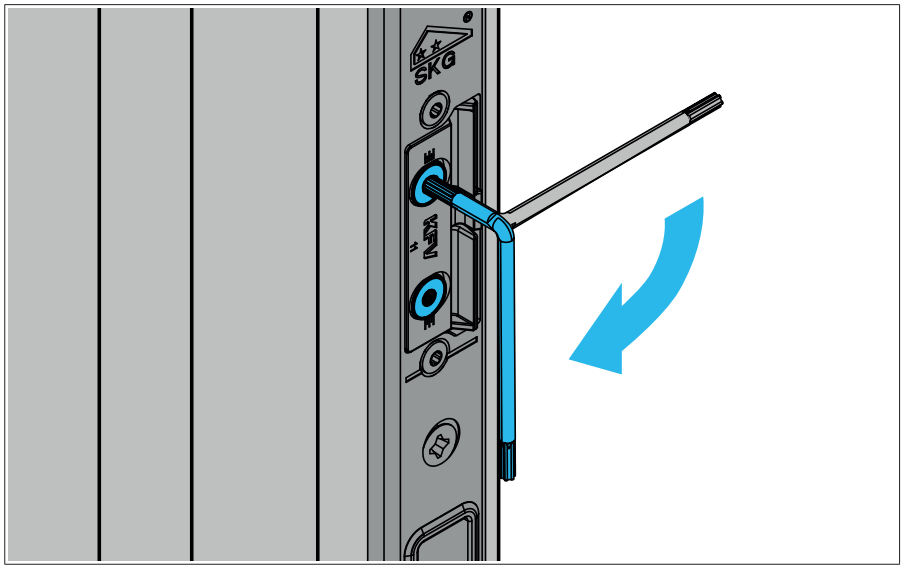

	T 10 2,5 Nm

▶ Utáhněte oba seřizovací šrouby.

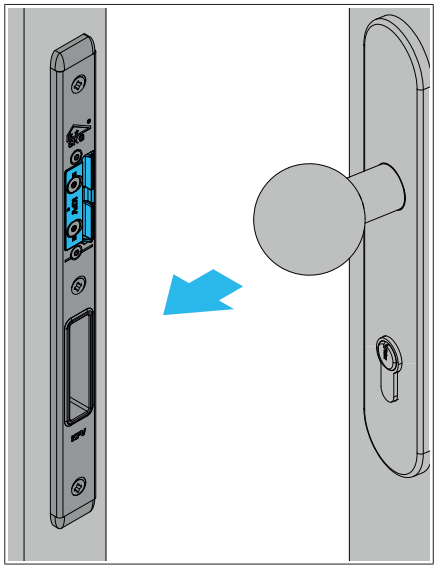

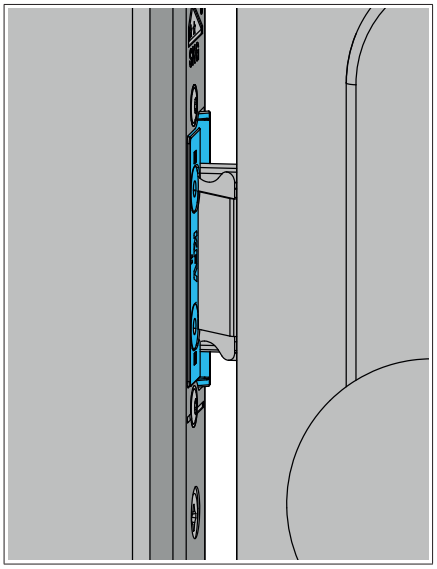

▶ Zavřete dveře a zkontrolujte, jestli střelka správně zapadne.

Seřízení podle potřeby zopakujte.

6.2.7 Nastavení Q seřízení

Q seřízení lze pomocí dvou excentrických šroubů [1] stranově posunout o ± 2,5 mm, tím se změní přítlak dveří na těsnění rámu.

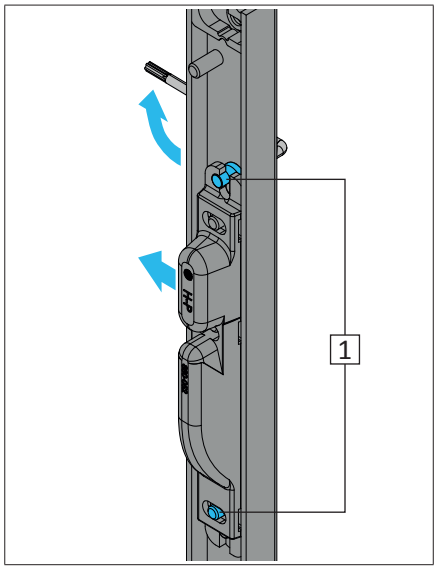

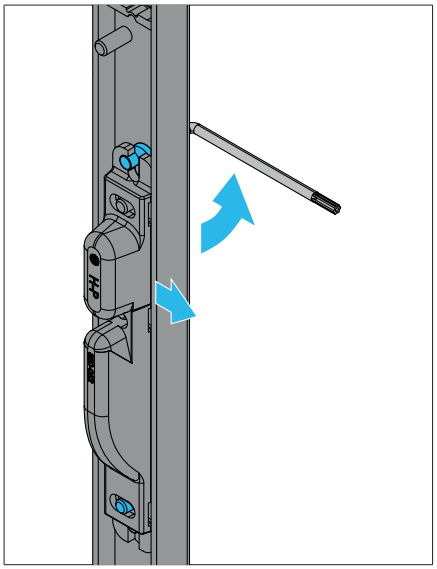

- Pokud je přítlak na těsnění rámu příliš malý, musí se Q seřízení posunout směrem k těsnění rámu.
- Pokud je přítlak na těsnění rámu příliš velký, musí se Q seřízení posunout směrem k dveřnímu křídlu.

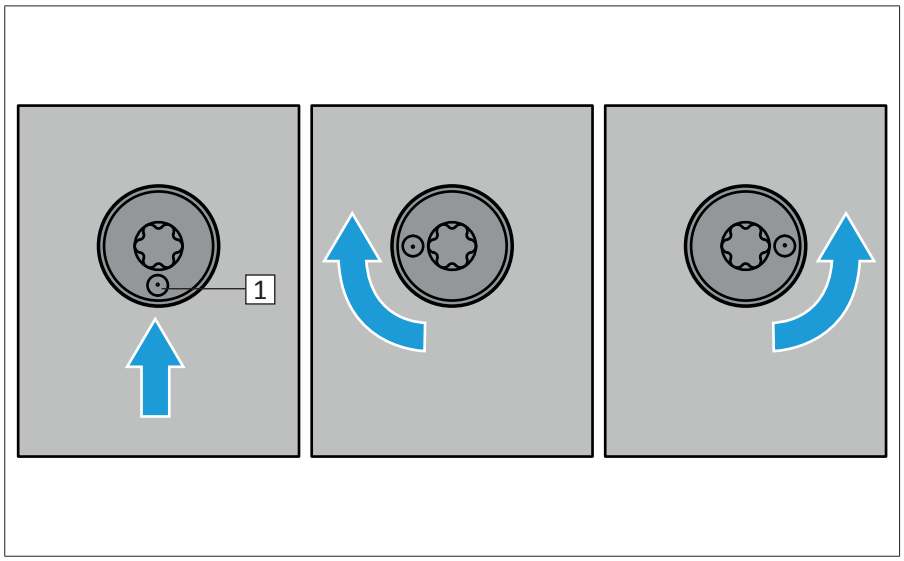

Na excentrickém šroubu je umístěna značka [1].

Ve stavu při dodání se Q seřízení nachází v neutrální poloze. Značka ukazuje dolů.

Když je značka v poloze 90°, pak je dosažena max. dráha posuvu Q seřízení.

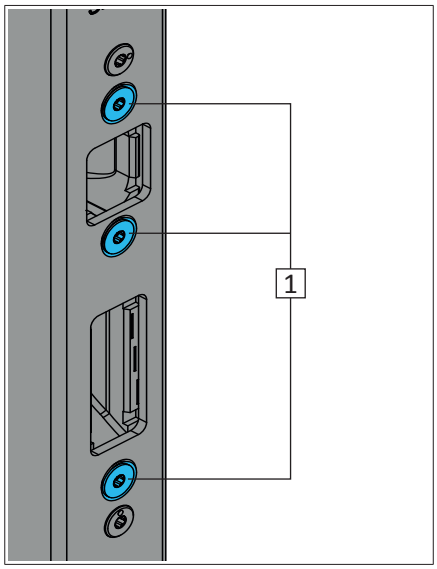

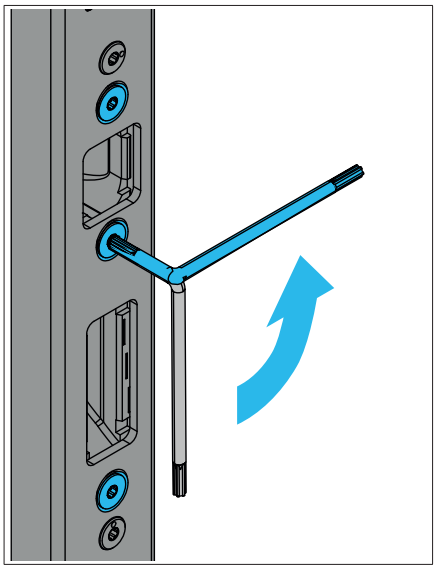

	T 10

▶ Povolte tři upevňovací šrouby [1] Q seřízení.

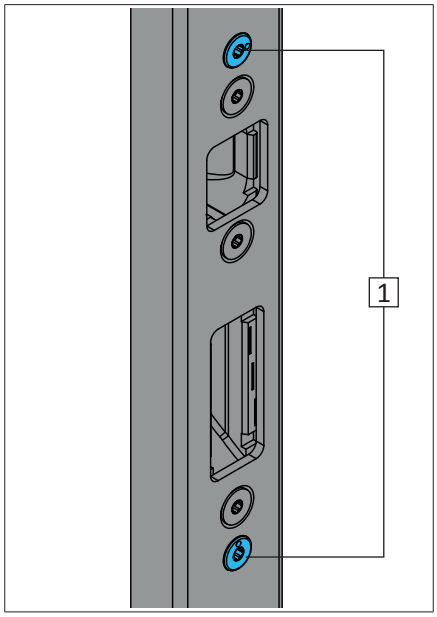

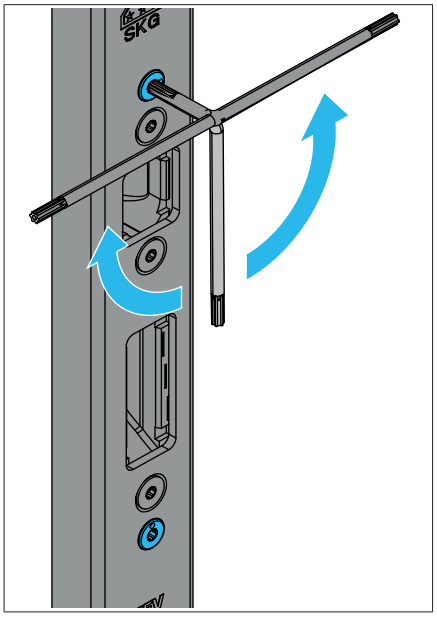

▶ Otočte oba excentrické šrouby [1] až o 90° doprava resp. doleva.

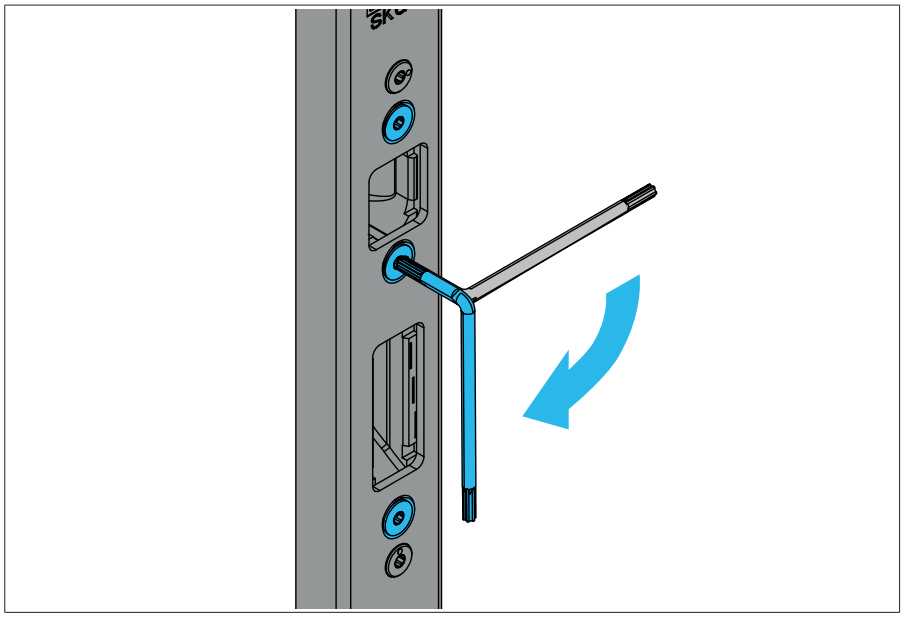

	T 10 1,3 Nm

▶ Utáhněte tři upevňovací šrouby Q seřízení.

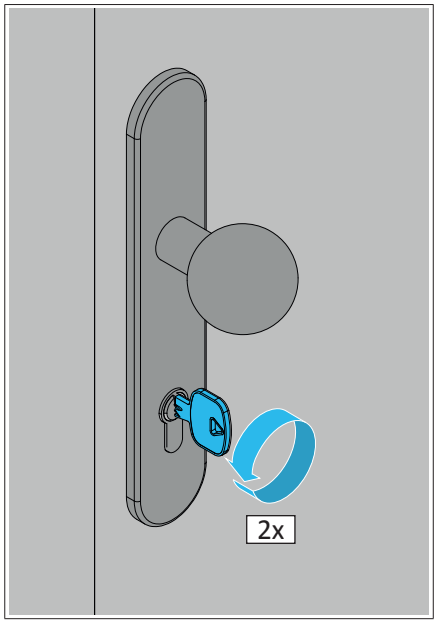

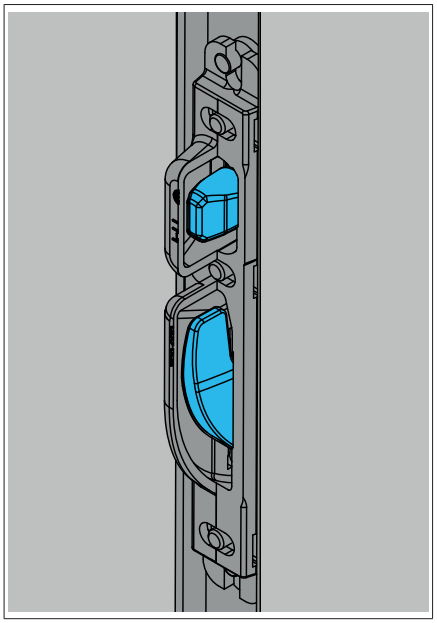

▶ Zavřete dveře a uzamkněte je na dva západy.

Kónické uzamykací elementy zajedou do Q seřízení a přitlačí dveře na těsnění.

6.3 Provedení referenční jízdy uzávěru GENIUS 2.2

V servisních případech (mj. při výměně pohonu GENIUS 2.2) musí být provedena referenční jízda. Přitom jsou zjišťovány dráhy pojezdu vícebodového uzávěru.

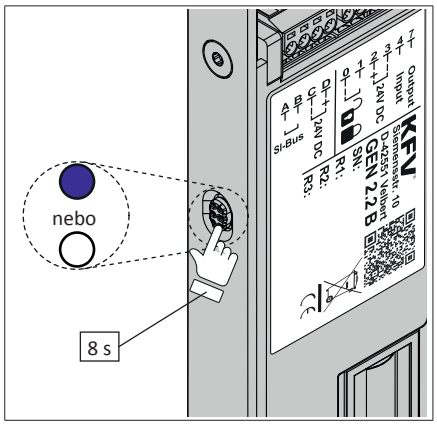

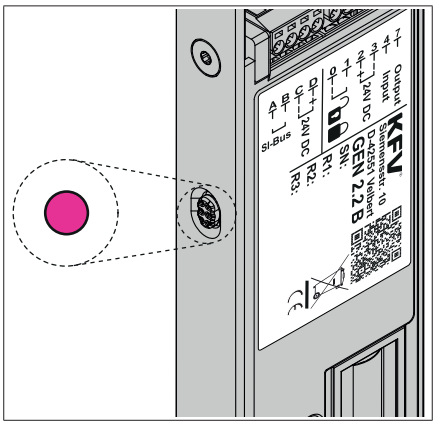

- Přejděte do menu GENIUS 2.2.
- Pro zobrazení menu stiskněte tlačítko na pohonu GENIUS 2.2 po dobu 8 sekund, dokud se nerozsvítí menu LED magenta (purpurová). Během těchto 8 sekund svítí menu LED modrá nebo bílá.
- Pro potvrzení zazní akustický signál.

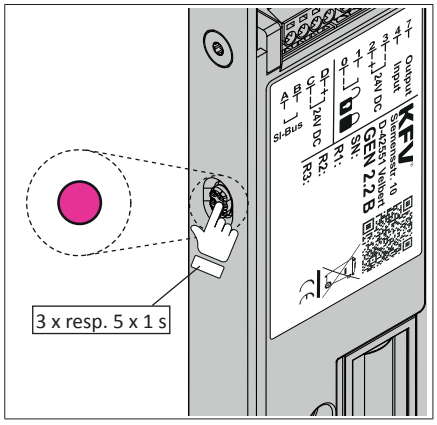

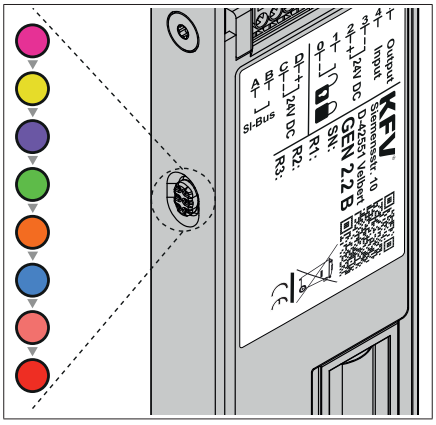

- Vícekrát za sebou stiskněte krátce (vždy cca 1 s) tlačítko, dokud se nerozsvítí světle modrá LED (u GENIUS 2.2 EA / CA -> 3 x a u GENIUS 2.2 EB -> CB 5 x). Tak přejdete do hlavního menu.
- Každé stisknutí tlačítka je potvrzeno akustickým signálem.

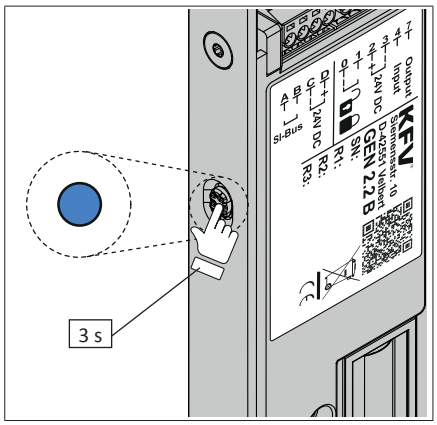

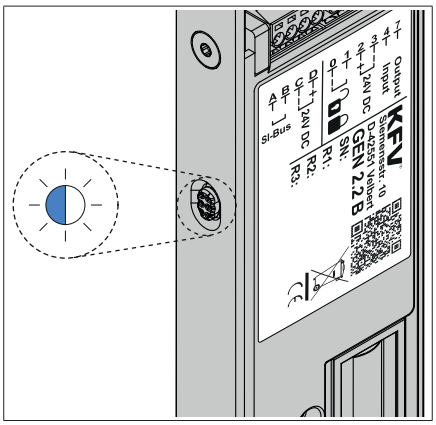

- Svítí-li světle modrá dioda LED, podržte tlačítko stisknuté po dobu cca 3 sekund. Tak přejdete do nižší úrovně menu.
- Pro potvrzení zazní akustický signál.
- Dioda LED bliká střídavě světle modře/bíle.

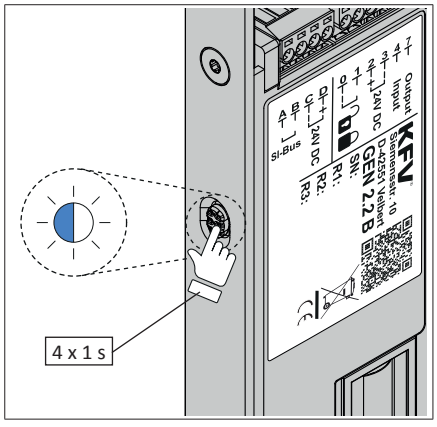

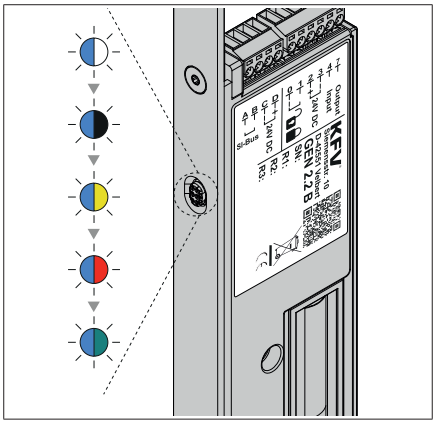

- Stiskněte tlačítko krátce 4x po sobě (vždy cca 1 s), dokud LED nebliká světle modře/tyrkysově.
- Každé stisknutí tlačítka je potvrzeno akustickým signálem.

GENIUS 2.2, Elektromechanický vícebodový uzávěr

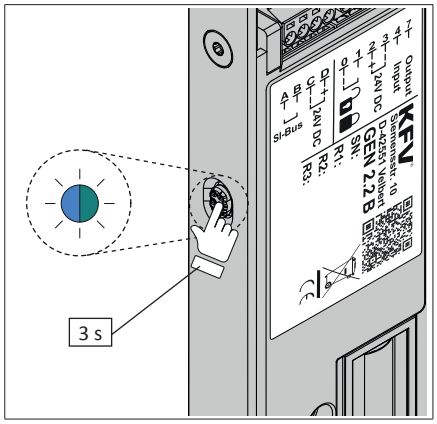

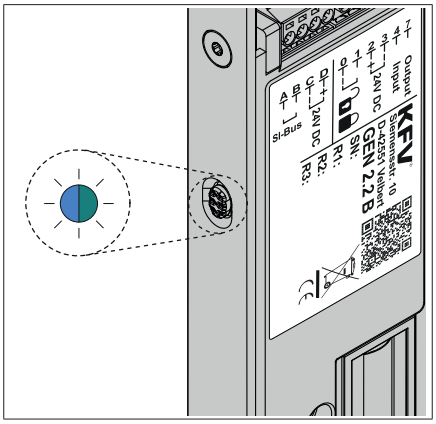

- ▶ Pro provedení referenční jízdy podržte tlačítko stisknuté po dobu 3 sekund.
- ▶ Motor se rozběhne a provede jízdu vícebodového uzávěru do obou koncových poloh.

6.4 Ruční seřízení magnetického senzoru pohonu GENIUS 2.2

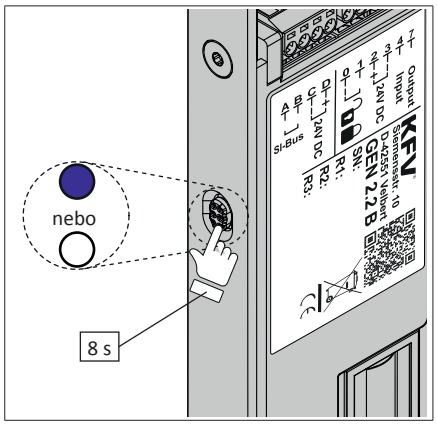

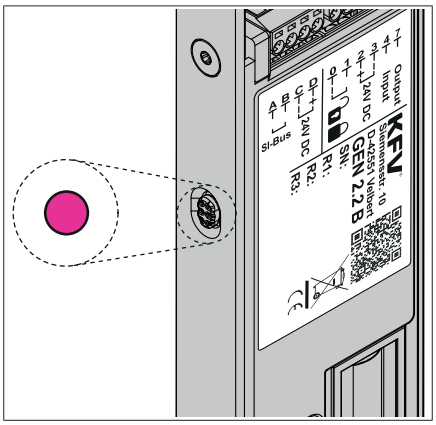

- Přejděte do menu GENIUS 2.2.
- Pro zobrazení menu stiskněte tlačítko na pohonu GENIUS 2.2 po dobu 8 sekund, dokud se nerozsvítí menu LED magenta (purpurová). Během těchto 8 sekund svítí menu LED modrá nebo bílá.
- Pro potvrzení zazní akustický signál.

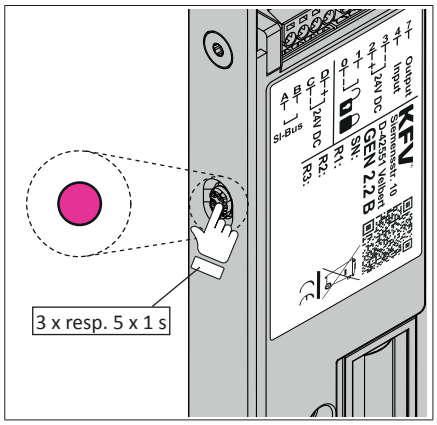

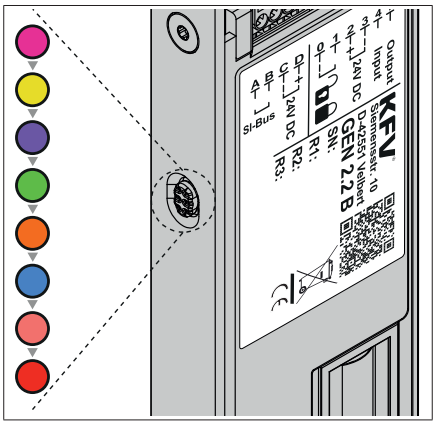

- Vícekrát za sebou stiskněte krátce (vždy cca 1 s) tlačítko, dokud se nerozsvítí světle modrá LED (u GENIUS 2.2 EA / CA -> 3 x a u GENIUS 2.2 EB -> CB 5 x). Tak přejdete do hlavního menu.
- Každé stisknutí tlačítka je potvrzeno akustickým signálem.

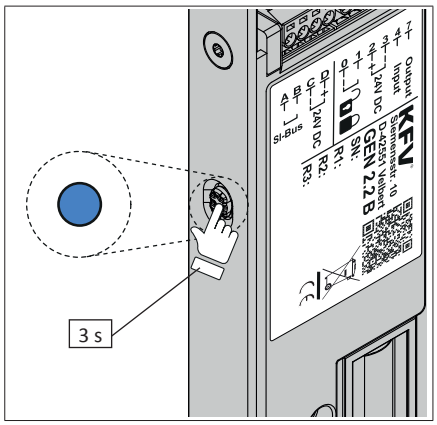

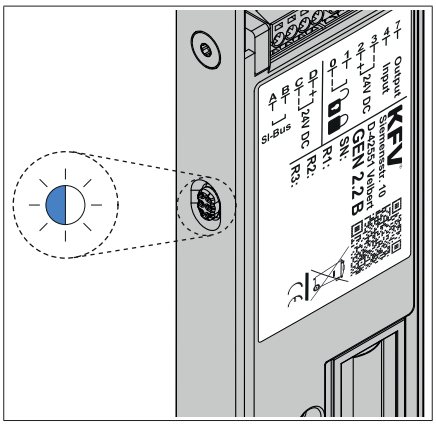

- Svítí-li světle modrá dioda LED, podržte tlačítko stisknuté po dobu cca 3 sekund. Tak přejdete do nižší úrovně menu.
- Pro potvrzení zazní akustický signál.
- Dioda LED bliká střídavě světle modře/bíle.

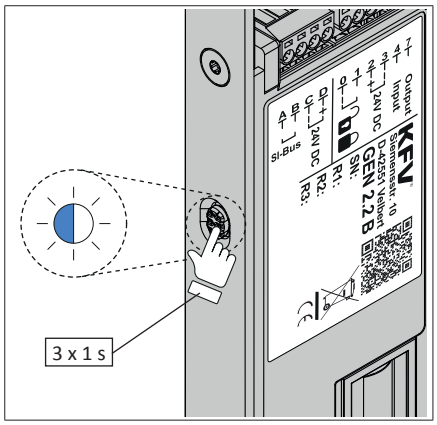

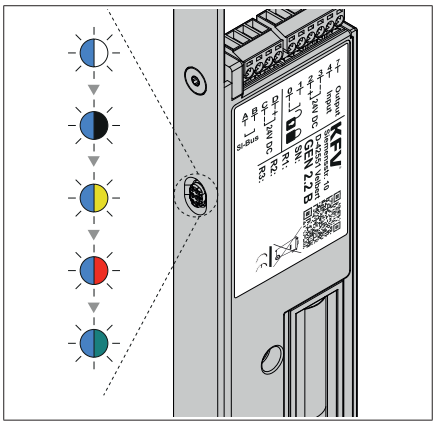

- Stiskněte tlačítko krátce 3x po sobě (vždy cca 1 s), dokud LED nebliká světle modře/červeně.
- Každé stisknutí tlačítka je potvrzeno akustickým signálem.

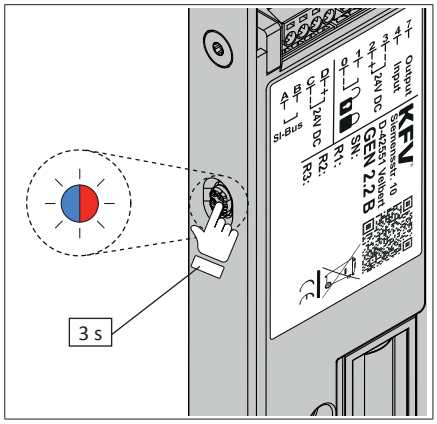

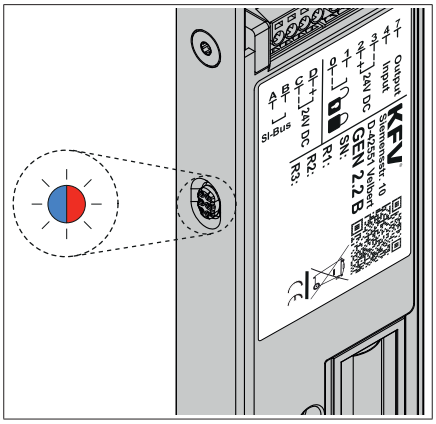

- Pro seřízení magnetického senzoru podržte tlačítko stisknuté po dobu 3 sekund.
- Po dobu cca 4 s bude znít akustický signál (střídavý tón).
- Dveře ještě nezavírejte.

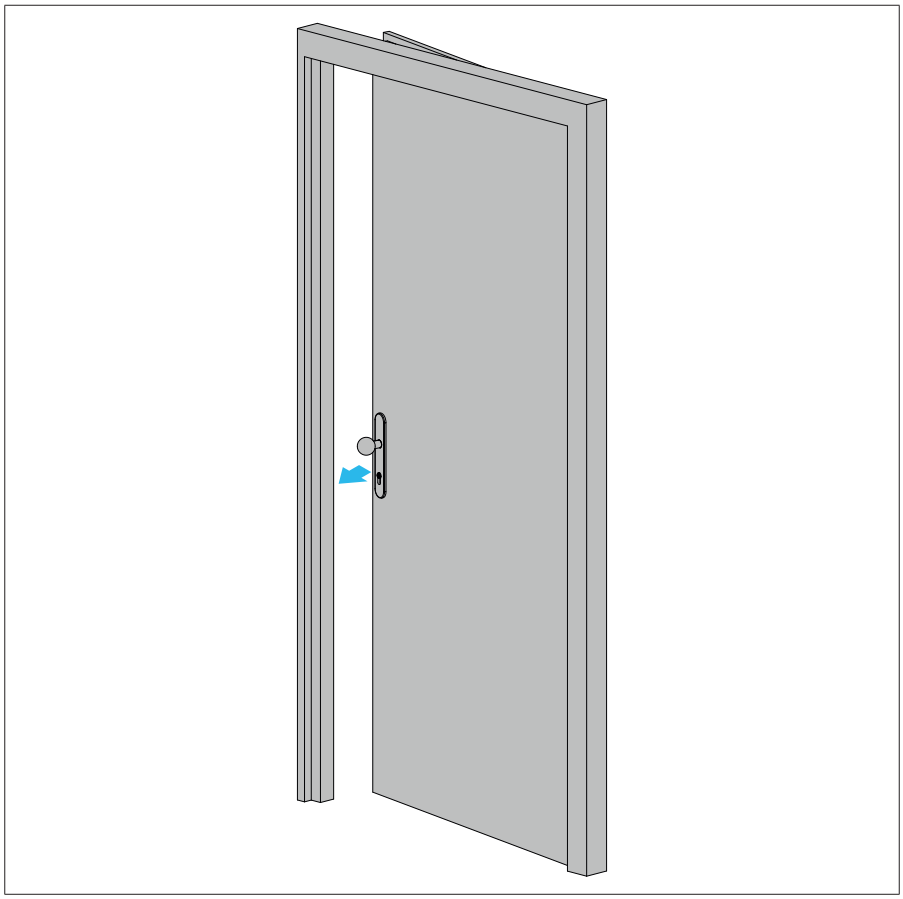

- Po cca 4 sekundách zazní trvalý tón.
- Nyní zavřete dveře.
- Nastane seřízení magnetického senzoru. Tento proces může trvat několik sekund.
- Po úspěšném seřízení magnetického senzoru najedou uzamykací elementy do polohy uzamknutí.
- Stavová LED svítí zeleně.

Další informace k obsluze GENIUS 2.2 jsou uvedeny v návodu k obsluze.

7 Kontrola funkce

- Pro kontrolu funkce musí křídlo a rám dveří stát kolmo.
- Dodržujte utahovací momenty vrutů udané výrobcem
- Zkontrolujte, zda cylindrická vložka odpovídá zadání dle kapitoly 2.2.

7.1 Kontrola uzavření a otevření dveří

Přepněte vícebodový uzávěr GENIUS 2.2 na denní provoz (viz návod k obsluze).

Kontrolní bod	Popis	Opatření
Zavření dveří	Dveře musí volně zajet do rámu.	Pokud o sebe rámové díly a uzamykací elementy vícebodového uzávěru drhnou, musí být dveře seřízeny.
Zavřené dveře	Střelka musí dveře držet bezpečně zavřené.	Pokud se dveře opět otevřou, musí být seřízeny. Kontaktujte Vašeho smluvního partnera.
• Uzamknutí dveří klíčem • Otevření dveří	• Všechny uzamykací elementy se musí lehce pohybovat. • Všechny uzamykací elementy se musí u otevřených dveří lehce zasunout do rámových dílů a lehce se z nich vysunout. • V případě vytaženého klíče v uzamknutém stavu musí být dětská pojistka aktivní a klika zablokována. • Stisknutí kliky. Všechny uzamykací elementy a střelka se musí lehce pohybovat. Klika se musí samočinně vrátit do výchozí polohy. • Po uvolnění kliky se musí střelka opět zcela vysunout.	Pokud se uzamykací elementy pohybují ztěžka, může to mít různé příčiny: • Stranové seřízení rámových dílů: Seřízením rámových dílů je ovlivněno těsné uzavření dveřního křídla. Je-li seřízení velké, může být následkem těžký chod. Seřízení rámových dílů a AT kusu (viz strana 33 a 35) • Nedostatečné mazání (viz strana 42) Pokud těžký chod přetrvává, musí se vícebodový uzávěr GENIUS 2.2 opravit. Ve všech výše uvedených případech kontaktujte Vašeho smluvního partnera.

7.2 Kontrola elektromechanického uzamknutí a odemknutí

Přepněte vícebodový uzávěr GENIUS 2.2 na noční provoz (viz návod na ovládání).

Kontrolní bod	Popis	Opatření
• Zavření dveří: Vícebodový uzávěr GENIUS 2.2 najede do uzamknuté polohy.	Všechny uzamykací elementy se musí lehce uzamknout.	Pokud se uzamykací elementy pohybují těžce, nebo dochází-li při uzamykání k zablokované jízdě (motor GENIUS najede při příliš vysokém odporu do polohy „odemknuto“ a zazní signální tón), může to mít různé příčiny: • Stranové seřízení rámových dílů: Seřízením rámových dílů je ovlivněno těsné uzavření dveřního křídla. Je-li seřízení velké, může být následkem těžký chod: Seřízení rámových dílů a AT kusu (viz strana 33 a 35) • Nedostatečné mazání: (viz strana 42). Pokud těžký chod přetrvává, musí se vícebodový uzávěr GENIUS 2.2 opravit. Kontaktujte Vašeho smluvního partnera.
• Otevření dveří: Stiskněte kliku zevnitř • Odemknutí dveří klíčem	Všechny uzamykací elementy se musí lehce a zcela odemknout. Střelka se musí zcela a lehce zasunout. Dveře se musí lehce otvírat	

7.3 Kontrola funkce volitelného systému kontroly přístupu

Pokud je v kombinaci s pohonem GENIUS 2.2 namontován volitelný systém kontroly přístupu (např. skener otisků prstů), pak získáte informace k uvedení do provozu a kontrole v odpovídajícím návodu.

7.4 Odstranění chyb

7.4.1 Porucha funkce kliky

Pokud se klika nenastaví samočinně zpět do výchozí polohy, došlo k poruše funkce.

- ▶ Zkontrolujte rozměrovou přesnost frézované kapsy.
- ▶ Zkontrolujte správné usazení kliky.
- ▶ Zkontrolujte správné usazení dveřního kování.

Pokud se klika znovu nenastaví samočinně zpět do výchozí polohy, musí být vícebodový uzávěr zkontrolován společností KFV.

7.4.2 Porucha funkce cylindrické vložky

- ▶ Pokud nelze vytáhnout klíč, vymontujte cylindrickou vložku a zkontrolujte ji z hlediska poruchy funkce.
- ▶ Pokud cylindrická vložka nefunguje bezchybně, vyměňte cylindrickou vložku a opakujte kontrolní krok.

Pokud cylindrická vložka funguje bezchybně, došlo k mechanické poruše ve vícebodovém uzávěru.

- ▶ Zkontrolujte, zda uzamykací elementy zabíhají lehce do rámových dílů. Pokud tomu tak není, seřiďte rámové díly.

7.4.3 Porucha funkce magnetického senzoru

Pokud GENIUS 2.2 nezajede do uzamykací polohy, zkontrolujte funkci magnetického senzoru. Otevřete proto dveře a u magnetického senzoru přidržte magnet (viz kapitola 4.1 a 4.2).

- ▶ Pokud GENIUS 2.2 zajede do polohy uzamknutí, je senzor magnetického pole v pořádku. Zkontrolujte polohu magnetu a vůli v drážce a nastavte je podle zadání (3,5 mm ± 1,5 mm).
- ▶ Poté proveďte ruční seřízení magnetického senzoru (viz kapitola 6.4).

7.4.4 Porucha funkce v důsledku zablokované jízdy

Pokud GENIUS 2.2 kvůli zablokované jízdě nezajede úplně do polohy uzamknutí, zazní akustický chybový signál a stavová dioda LED bliká červeně.

- ▶ Zkontrolujte, zda uzamykací elementy zabíhají lehce do rámových dílů. Pokud tomu tak není, seřiďte rámové díly.

7.5 Mazání

V případě potřeby, minimálně však 1x ročně, proveďte mazání dále označených mazacích míst.

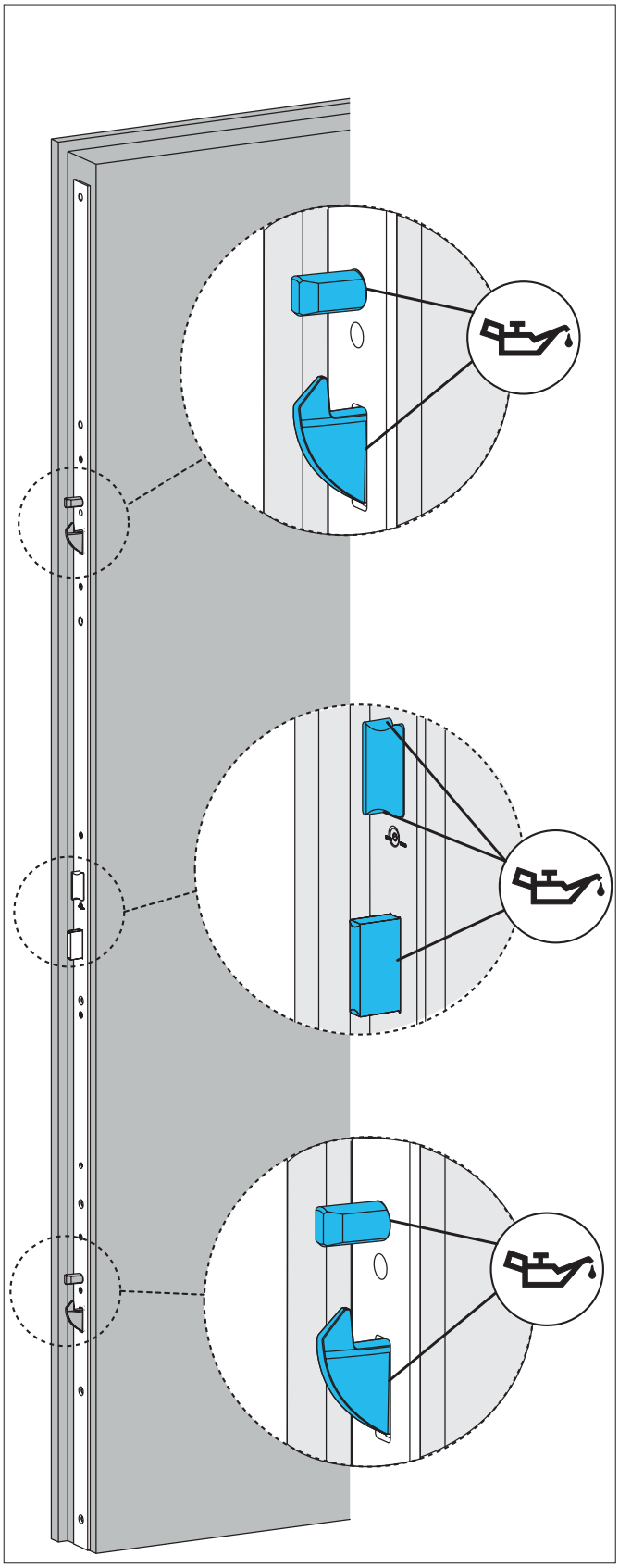

8 Výměna pohonu GENIUS 2.2

8.1 Demontáž vícebodového uzávěru

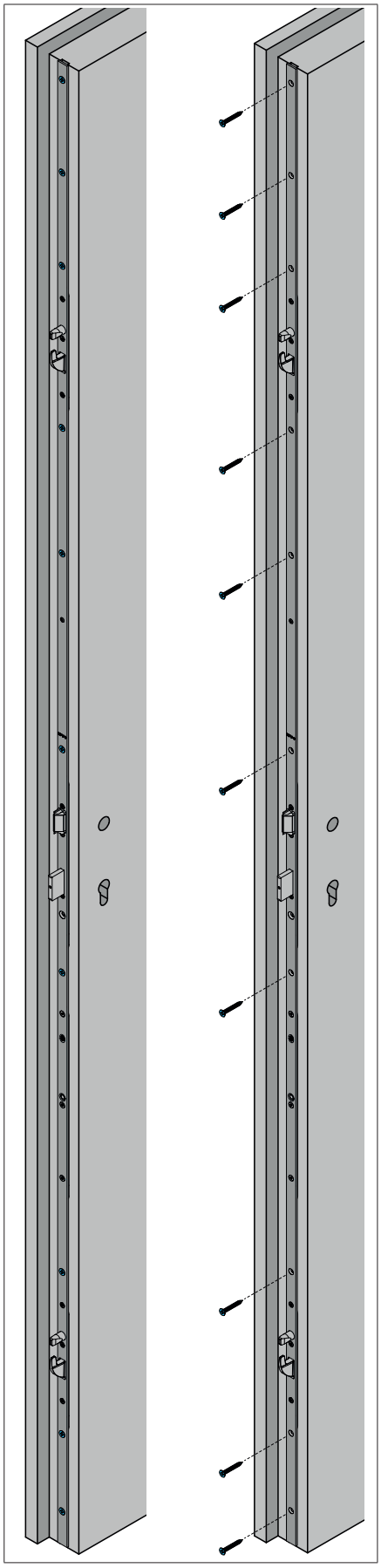

▶ Uzamkněte vícebodový uzávěr klíčem při otevřených dveřích.

Uzamykací elementy se nacházejí v poloze uzamknutí:

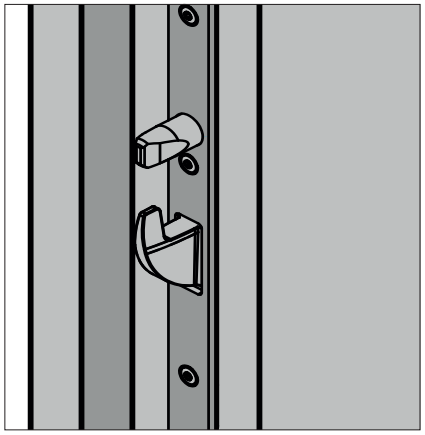

▶ Odstraňte součásti kování (souprava kliky, cylindrická vložka).

▶ Povolte upevňovací šrouby vícebodového uzávěru.

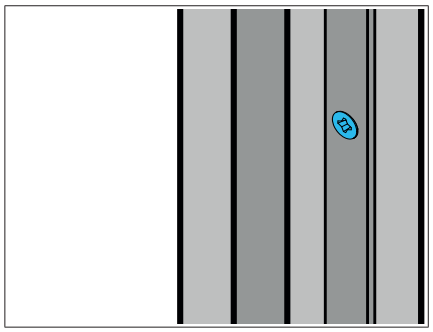

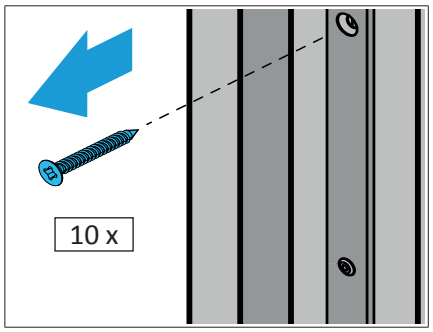

▶ Vyjměte vícebodový uzávěr z dveřního křídla.

Při vyjímání uzávěru GENIUS dbejte na to, abyste nepoškodili spojení kabelů.

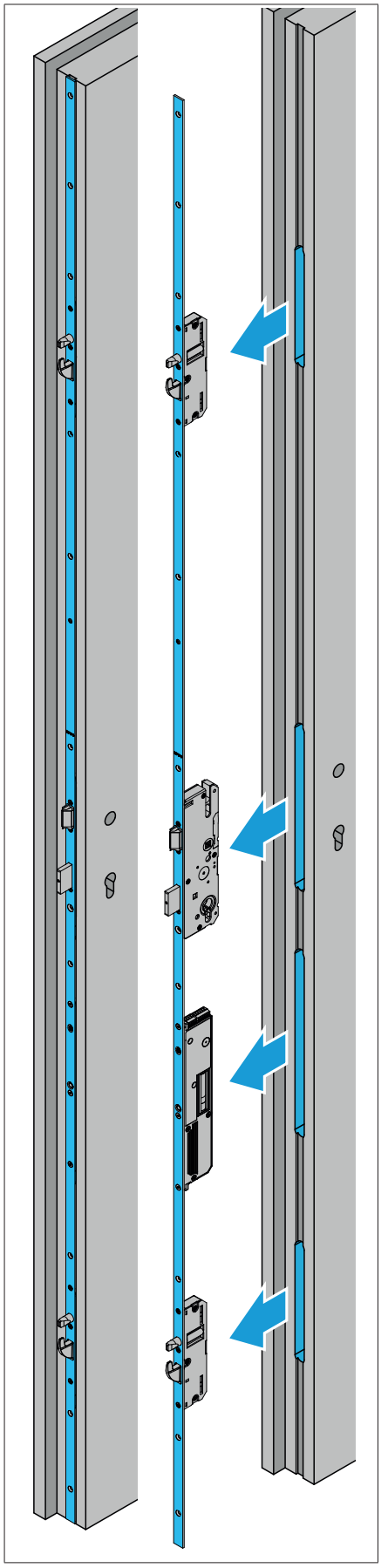

8.2 Demontáž poškozeného pohonu GENIUS 2.2

⚠ VAROVÁNÍ

Úraz elektrickým proudem nebo nebezpečí ohně v důsledku volně přístupných elektrických součástí

Při kontaktu s elektrickými součástmi může dojít k úrazu elektrickým proudem. Poletující jiskry mohou způsobit požár. V důsledku zasažení elektrickým proudem nebo ohněm můžete utrpět život ohrožující poranění.

- Před zahájením jakýchkoli prací přístroj vypněte.
- Síťovou zástrčku vytáhněte ze zásuvky.
- U pevné přípojky k síti střídavého proudu 230 V vypněte pojistku u domovní přípojky.

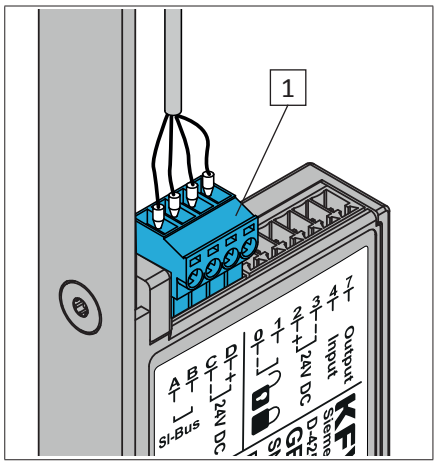

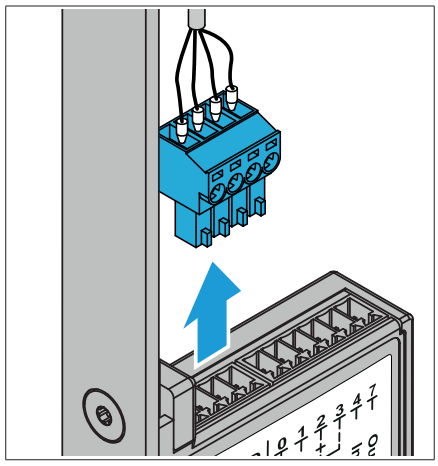

▶ Vytáhněte zelený konektor [1] přípojky sběrnice SI-BUS nebo analogové přípojky uzávěru GENIUS.

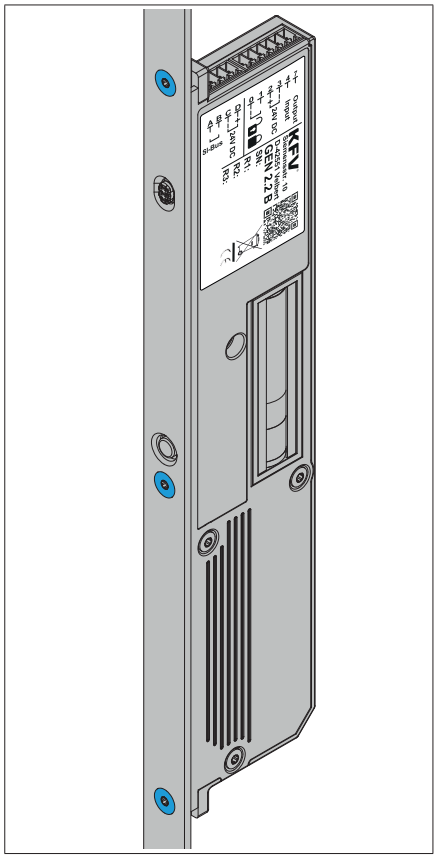

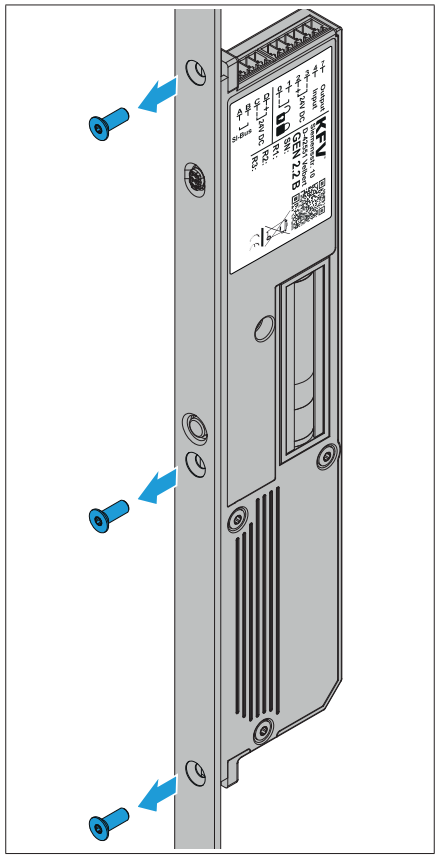

	T 10

▶ Povolte a odstraňte šrouby torx, kterými je připevněn pohon na liště.

8.3 Montáž nového pohonu GENIUS 2.2

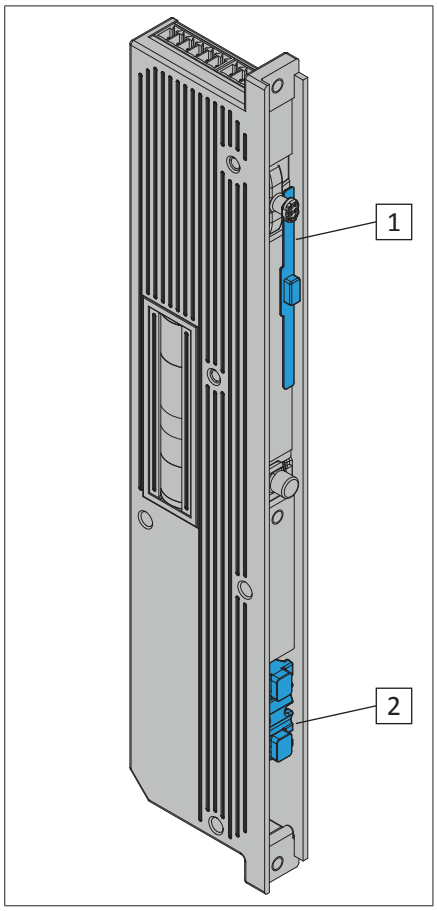

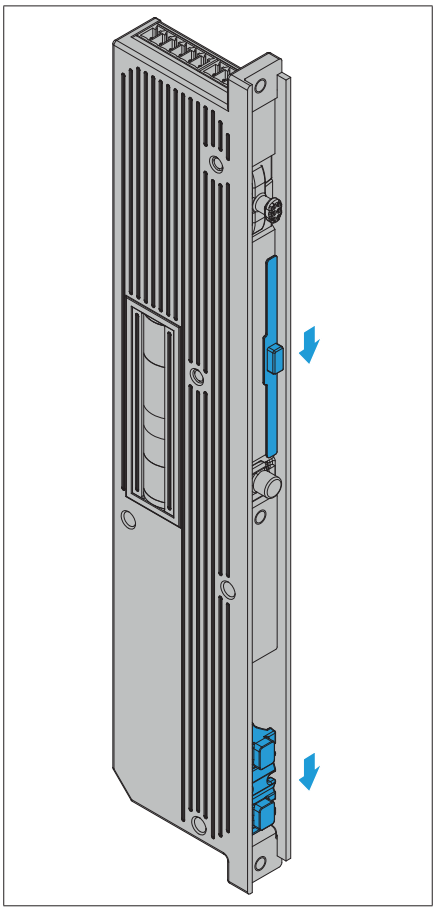

- Posuňte jezdec pro zjištění polohy [1] a jezdec pro posuvnou tyč [2] do spodní polohy.

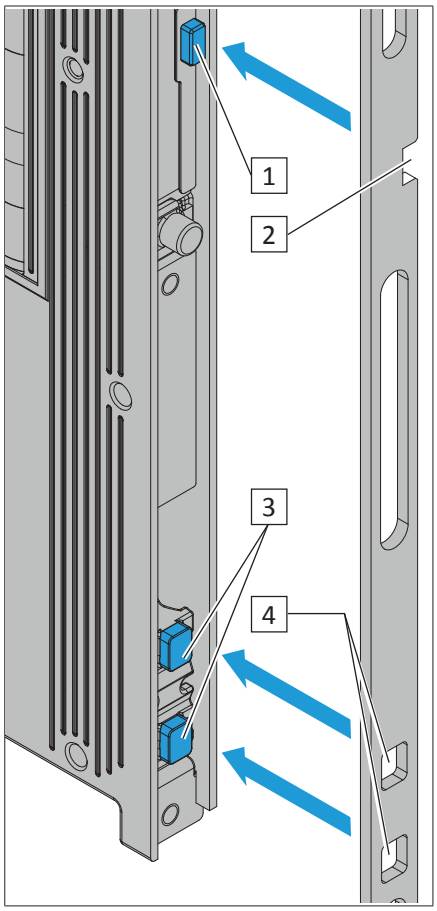

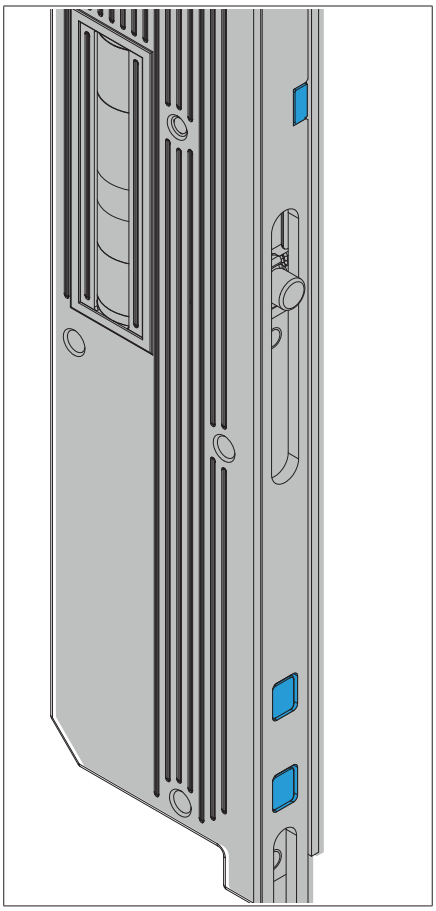

- Uveďte vícebodový uzávěr do uzamknutého stavu.
- Zavěste pohon GENIUS 2.2 do posuvné tyče.
- Čep jezdce pro zjištění polohy [1] nasaďte do horního otvoru [2].
- Čepy spodního jezdce [3] nasaďte do spodních otvorů posuvné tyče [4].

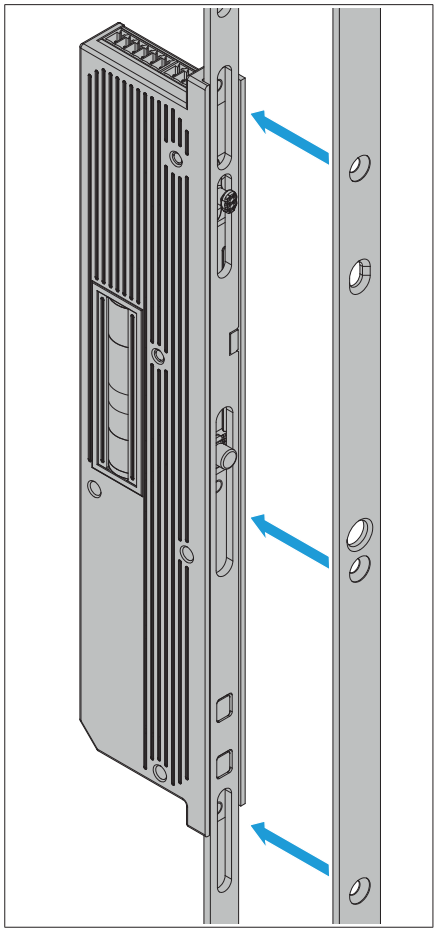

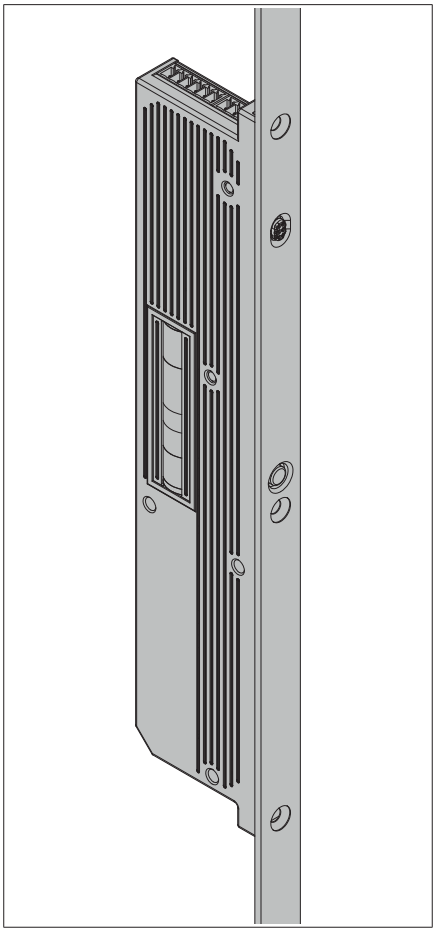

▶ Nasaďte lištu uzávěru na pohon a na posuvnou tyč.

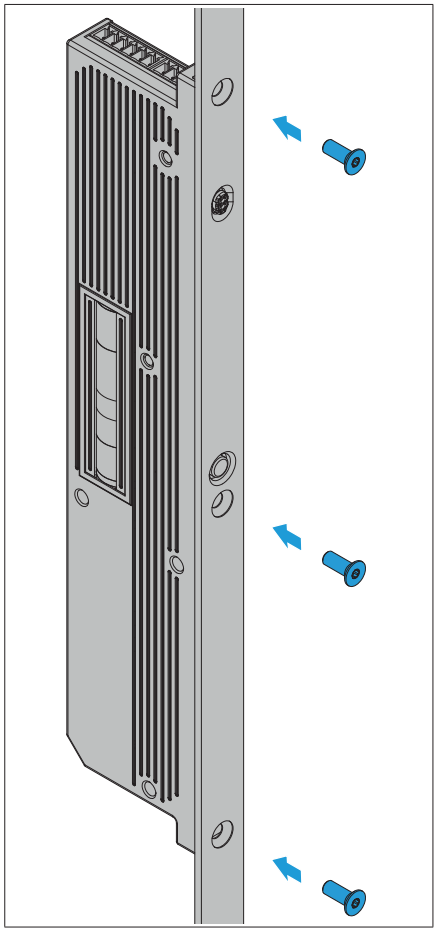

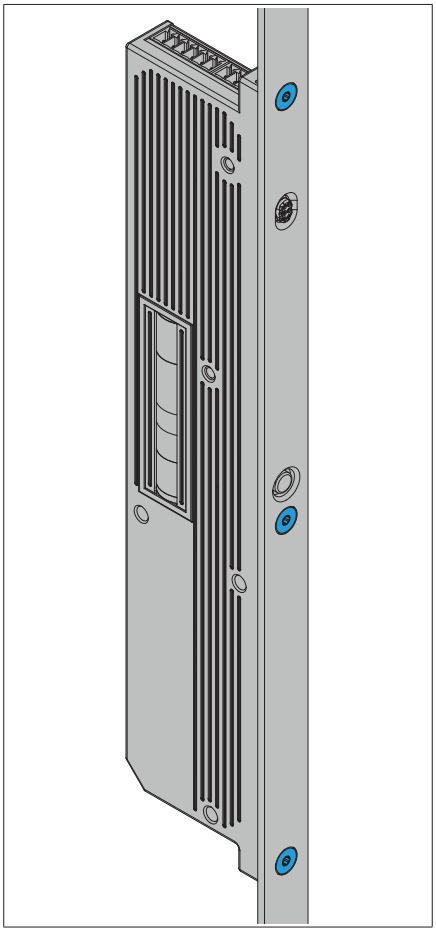

	T 10 1,3 Nm

▶ Přišroubujte pohon GENIUS 2.2 pomocí dodaných šroubů torx na lištu.

▶ K zajištění šroubů použijte lak pro zajištění šroubů.

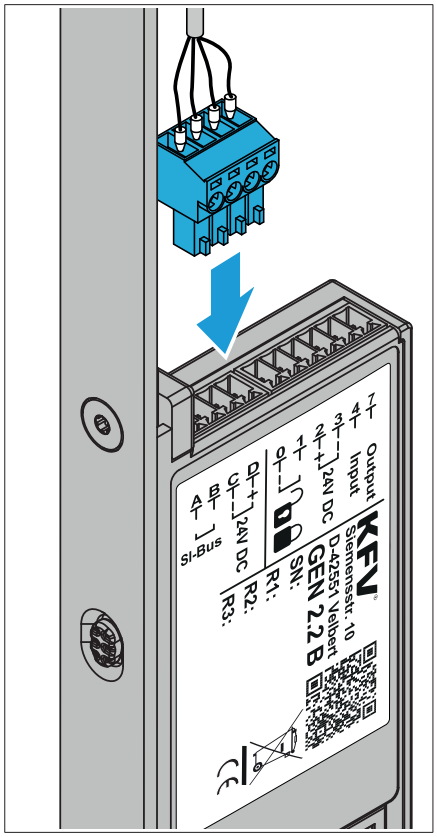

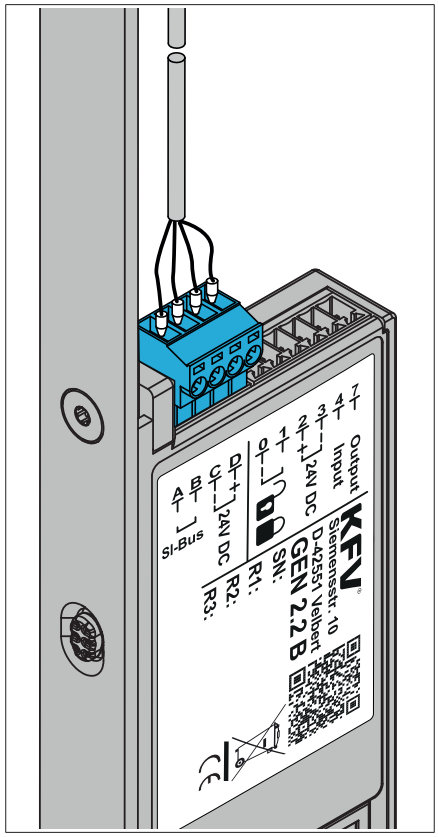

- ▶ Zapojte zelený konektor přípojky sběrnice SI-BUS nebo analogové přípojky na pohon GENIUS.

- ▶ Další kroky montáže vícebodového uzávěru viz kapitola 5.5 na straně 26.
- ▶ Proveďte referenční jízdu (viz kapitola 6.4 na straně 37.
- ▶ Následně proveďte kontrolu funkce (viz kapitola 7 na straně 41).

9 Technické údaje

Podmínky prostředí		
Rozsah okolní teploty ve dveřích (dle ČSN EN 14846 třídy K, M, L, N, P)	T_{UM}	- 25°C až + 70° C
Relativní vlhkost vzduchu		20 % až 80 % (nekondenzující)
Třída ochrany		IP 40

Elektrické údaje		
Provozní napětí	U_B	24 V DC (19 V DC až 32 V DC)
Provozní proud pohotovostní / Standby	I_{ST}	typ. 30 mA
Provozní proud při ovládání motoru	I_B	typ. 500 mA (max. 1000 mA)
Ochrana proti přepólování	$U_{Přep}$	- 50 V
Výstupní signál, svorka 7		
Spíná aktivně proti kostře (GND)	I_{KL7}	≤ 20 mA
Vstupní signál, svorka 4		
Odemknutí zap	$U_{KL4.ON}$	+ 24 V DC (+ 19 V DC ...+ 32 V DC) > 1 s
Vstupní signál, svorka 0/1		
Denní provoz / noční provoz	bezpotenciálový kontakt; zavřený = denní provoz; otevřený = noční provoz	

Magnetický senzor	
Vůle v drážce	3,5 ± 1,5 mm (s originálním magnetem a správným vyrovnáním)

Rozměry		
Rozměry	Š x D x H	16 mm, 252 mm, 49 mm + tloušťka lišty

Délky kabelů		
Délka kabelu u 0,14 mm²	LIYCY	≤ 24 m
Délka kabelu u 0,5 mm²	LIYCY	≤ 50 m

10 Likvidace

- Vícebodový uzávěr a volitelně dodávané příslušenství nepatří do domovního odpadu. Respektujte místně platná, národní ustanovení.
- Obal je vyroben z recyklovatelných surovin a lze jej recyklovat.

Elektrospotřebiče nepatří do domovního odpadu. Zařízení, příslušenství a obal je třeba odevzdat k ekologické recyklaci.

11 ES Prohlášení o montáži

Výrobce	KFV Karl Fliether GmbH & Co. KG Siemensstr. 10 D - 42551 Velbert	
prohlašuje, že výrobek	druh přístroje: **Elektromechanický pohon pro vícebodové uzávěry**	typové označení: **GENIUS 2.2 A / B / PANIK**

splňuje základní požadavky následujících předpisů:

Směrnice o elektromagnetické kompatibilitě	2014/30/EU EN 61000-6-2:2005 + Cor.: 2005* EN 61000-6-3:2007+A1:2011 třída B EN 61000-3-2:2014 EN 61000-3-3:2013
Směrnice RoHS	2011/65/EU
	*Pouze zkušební moduly ICI3+4, ICS, VDI

Základem pro toto prohlášení jsou následující zkušební protokoly:

Nemko GmbH & Co. KG, Zkušební a certifikační pracoviště; zkušební protokol, identifikační číslo: FS-1708-336996-001

Neúplné strojní zařízení se smí uvést do provozu teprve tehdy, když se v daném případě zjistí, že stroj, do kterého se má neúplné strojní zařízení montovat, splňuje ustanovení směrnice o strojních zařízeních.

Zavazujeme se, že tyto podklady poskytneme na základě opodstatněné žádosti úřadům pro kontrolu trhu, a to v přiměřené době v elektronické podobě. Výše uvedené technické podklady si lze vyžádat u výrobce.

Velbert, 2019-08-28

Uwe Ziewers
(Werkleitung)

Technické podklady jsou poskytnuty společností KFV Karl Fliether GmbH & Co. KG.

Toto prohlášení potvrzuje shodu s uvedenými směrnicemi, neobsahuje však záruku vlastností v právním smyslu.

Je nutné dodržovat bezpečnostní pokyny uvedené v dodané dokumentaci k výrobku.

www.siegenia.com

SIEGENIA®
brings spaces to life

H39.ELEKS013CS-01