# NÁVOD NA MONTÁŽ

SIEGENIA
brings spaces to life

# KFV

## Elektromechanika

**KFV Napájecí zdroj integrovaný v rámu**

Window systems systems
Door systems
Comfort systems

DEUTSCH | ENGLISH | FRANÇAIS | ITALIANO | NEDERLANDS | **ČESKY** | POLSKI

**Tento výrobek je určen výhradně pro použití ve spojení s vícebodovými zámky KFV:**

**GENIUS – typ A**

**GENIUS – typ B**

**A-otevírač**

Obsah

Určení této dokumentace. . . . . 4
Způsob používání. . . . . 4
Omezení používání. . . . . 4
Bezpečnostní pokyny. . . . . 5
Napájecí zdroj integrovaný v rámu. . . . . 7
Světelné diody LED . . . . . 7
Rozměry frézování pro napájecí zdroj. . . . . 8
Rozměry frézování pro napájecí zdroj s kabelovou průchodkou. . . . . 9
Schéma zapojení pro GENIUS – typ A. . . . . .10
Schéma zapojení pro GENIUS – typ B. . . . . .11
Schéma zapojení A-otevírače. . . . . .12
Technické údaje. . . . . .13
Možné poruchy. . . . . .14
Prohlášení o shodě. . . . . .15

## Určení této dokumentace

Tato dokumentace je určena výhradně pro odborné firmy. Všechny zde popsané práce smí provádět výhradně zkušený odborný personál, který je pro montáž dveřních uzávěrů ve spojení s elektronickými komponenty proškolen a vycvičen, neboť správná a bezpečná montáž tohoto elektronického napájecího zdroje integrovaného v rámu není bez odborných znalostí možná.

## Způsob používání

- KFV napájecí zdroj do rámu je speciální napájecí zdroj a smí se používat výhradně ve spojení s elektromechanicky poháněnými vícebodovými zámky KFV a originálním příslušenstvím KFV.
- KFV napájecí zdroj do rámu je vhodný k montáži ve vchodových dveřích ze dřeva, hliníku, oceli nebo plastu v soukromé bytové výstavbě a ve veřejných budovách.
- Montáž a elektroinstalace musí být provedeny podle našich montážních návodů. Chybné zapojení může vést ke zničení elektroniky.
- KFV napájecí zdroj do rámu je vybaven vstupem, který může být přes beznapěťový kontakt – doba sepnutí min. 1 sekunda – kombinován s externím systémem kontroly přístupu (jako např. rádiový systém, systém s transpondérem, snímač otisku prstu).
- Používejte KFV napájecí zdroj do rámu jen v technicky bezvadném stavu. Na součástech zařízení neprovádějte žádné změny.

## Omezení používání

- KFV napájecí zdroj do rámu nesmí být instalován ve vlhkých prostorách nebo v prostorách s agresivní atmosférou (např. v galvanizovně).

## Bezpečnostní pokyny

- Všechny práce na síti střídavého proudu 230 V nechte provádět pouze odborníky v oblasti elektro.
- U všech prací na síti střídavého proudu 230 V dodržujte aktuální ustanovení VDE (např. VDE 0100) a odpovídající národní předpisy.
- Při instalaci síťového kabelu na stavbě zajistěte bezpečnostní odpojení všech pólů kabelu.
- Některé, na trhu se nacházející, externí systémy kontroly přístupu, vydávají po připojení provozního napětí krátký impulz otevření. To může na KFV napájecím zdroji po přerušení napětí způsobit proces otevření. V případě pochybností se informujte u příslušného výrobce systému.
- Jakékoliv změny na KFV napájecím zdroji do rámu jsou nepřípustné. Neodborně provedené změny mohou mít za následek zásah elektrickým proudem.

**Smrtelné nebezpečí elektrickým proudem!**

V případě neodborně provedených změn na KFV napájecím zdroji je možné, že na čelní ocelové liště bude střídavé napětí 230 V. To může v případě zásahu elektrickým proudem způsobit těžká zranění nebo dokonce smrt. Neprovádějte na KFV napájecím zdroji žádné změny a montáž nechejte provést pouze kvalifikovaným elektrikářem.

## Napájecí zdroj integrovaný v rámu

Napájecí zdroj je určen k montáži do dveřního rámu (potřeba frézování), lze jej použít pro systém GENIUS nebo A-otevírač a systémy kontroly přístupu KFV.

| **Údaje o produktu** | |
|---|---|
| Rozměry schránky (V x Š x H) | 245 mm x 20 mm x 35 mm |
| Povrch lišty | Ušlechtilá ocel, matná, kartáčovaná |
| Délka lišty | 320 mm a 375 mm u provedení s kabelovou průchodkou. |
| Vstupní napětí: | 115 až 230 V AC; 50 / 60 Hz |
| Výstupní napětí: | 24 V DC / max. 0,9 A |
| Připojení spínacího signálu 12 V AC / DC (od interkomunikačního zařízení, resp. elektr. otevírače) jako otevíracího signálu pro systém GENIUS je možné | |
| | |
| **Provedení** | |
| Plochá lišta 20 x 3 mm, zaoblená | |
| Plochá lišta 20 x 3 mm, pravoúhlá | |
| Plochá lišta 24 x 3 mm, zaoblená | |
| Plochá lišta 24 x 3 mm, pravoúhlá | |
| Lišta U-profil 6 x 24 x 6 mm | |
| Lišta U-profil 8 x 28 x 8 mm | |
| Lišta U-profil 10 x 30 x 10 mm | |
| | |
| **Zvláštní provedení pro skrytou kabelovou průchodku** | |
| Plochá lišta 20 x 3 mm, zaoblená | |
| Plochá lišta 24 x 3 mm, zaoblená | |

### Světelné diody LED

| **Indikace** | | |
|---|---|---|
| **Zelená** | Napětí 24 V DC k dispozici | Power on |
| **Červená** | Napětí 12 V AC/DC nebo 24 V DC na svorce 4 k dispozici | Externí odemknutí aktivní |
| **Žlutá** | Signál na svorce 7 k dispozici | Indikace stavu uzavření zap |

## Rozměry frézování pro napájecí zdroj

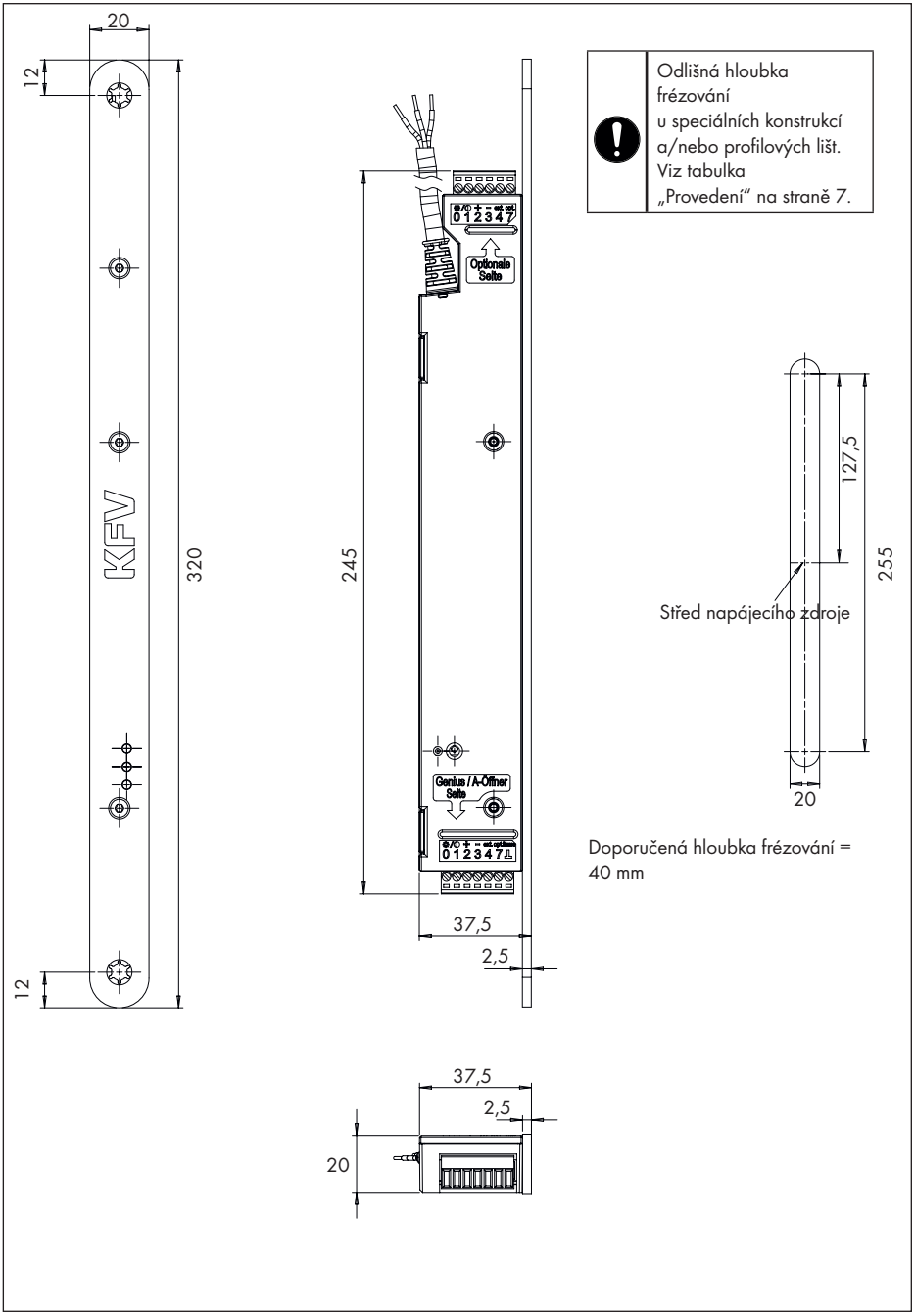

## Rozměry frézování pro napájecí zdroj s kabelovou průchodkou

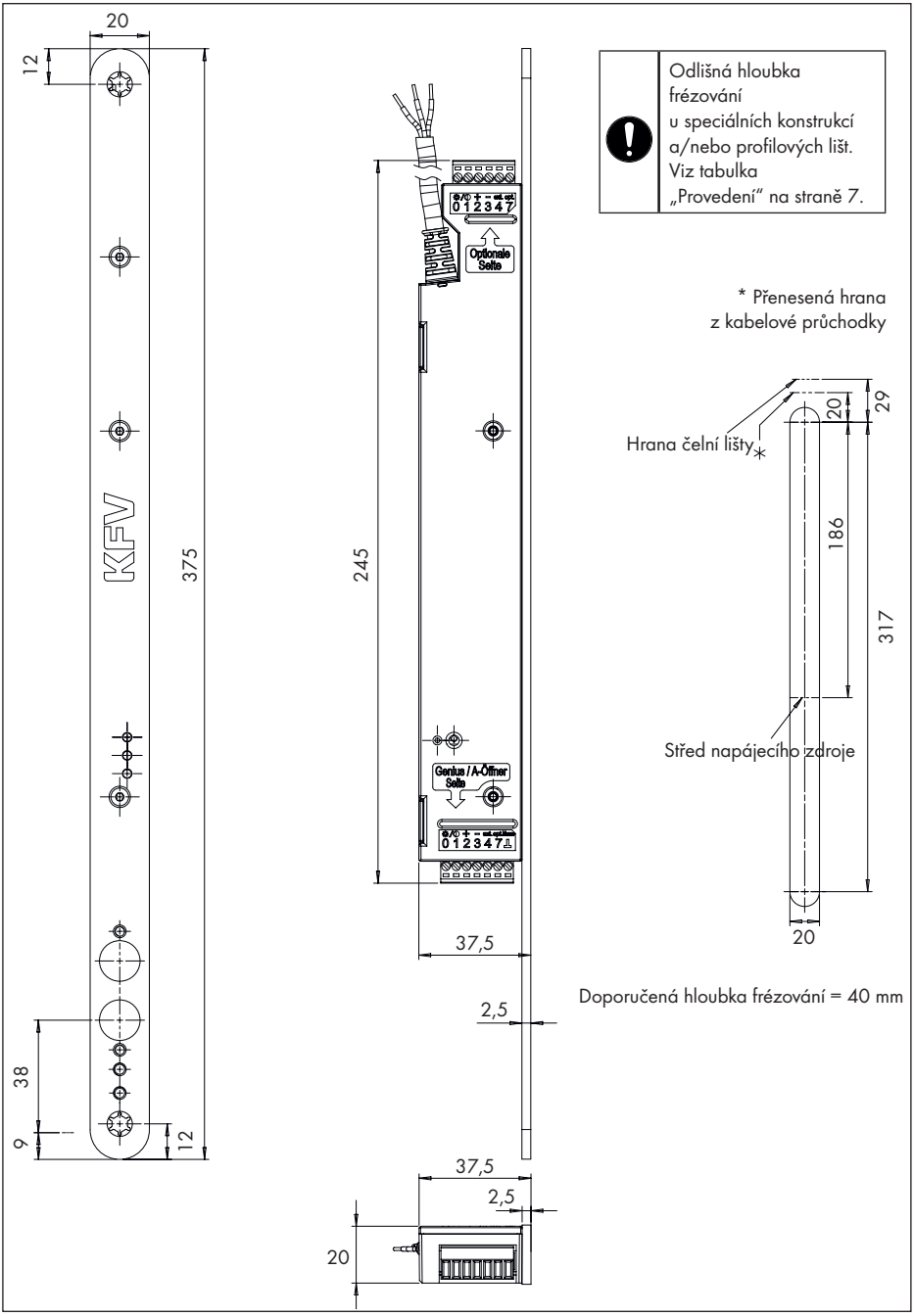

## Schéma zapojení pro GENIUS – typ A

| | |
|---|---|
| 0 | šedá |
| 1 | žlutá |
| 2 | bílá |
| 3 | hnědá |
| 4 | zelená |
| 7 | růžová |
| ⏚ | modrá |

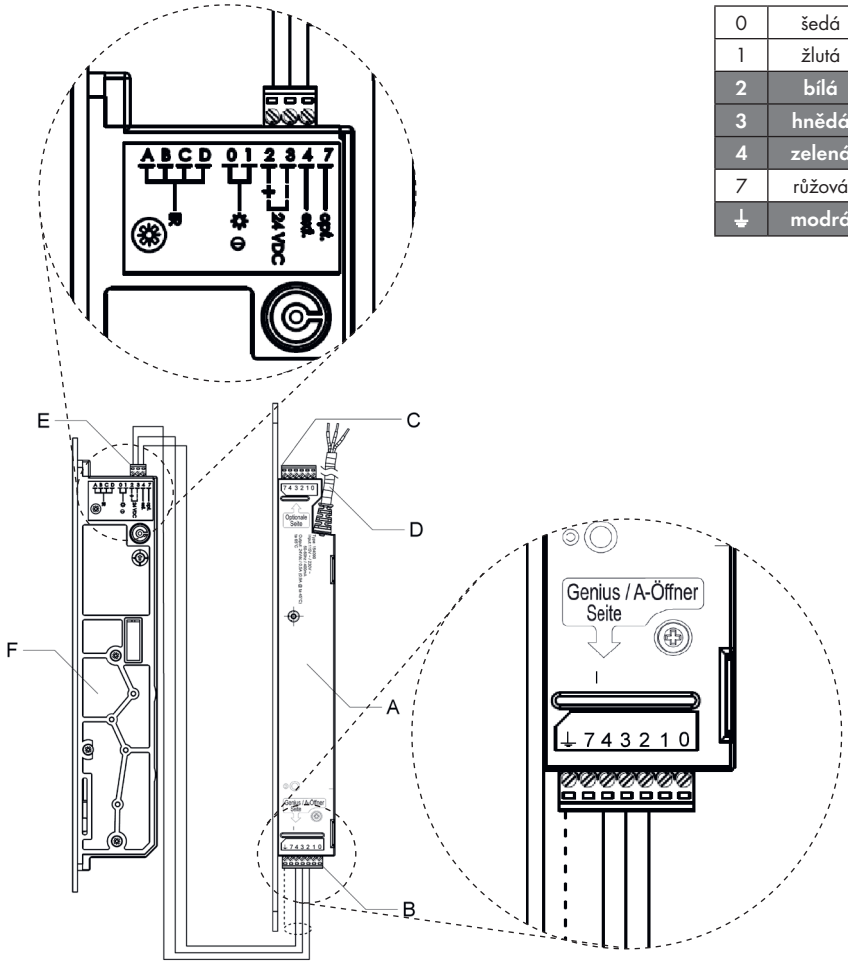


| Pozice | Označení |
|---|---|
| **A** | Napájecí zdroj do rámu |
| **B** | Strana pro připojení systému GENIUS/A-otevírače |
| **C** | Volitelné připojení |
| **D** | Přívod síťového napětí 115 - 230 V AC; 50/60 Hz |
| **E** | Připojení systému GENIUS – typ A |
| **F** | GENIUS – typ A |

## Schéma zapojení pro GENIUS – typ B

| | |
|---|---|
| 0 | šedá |
| 1 | žlutá |
| 2 | bílá |
| 3 | hnědá |
| 4 | zelená |
| 7 | růžová |
| ⏚ | modrá |

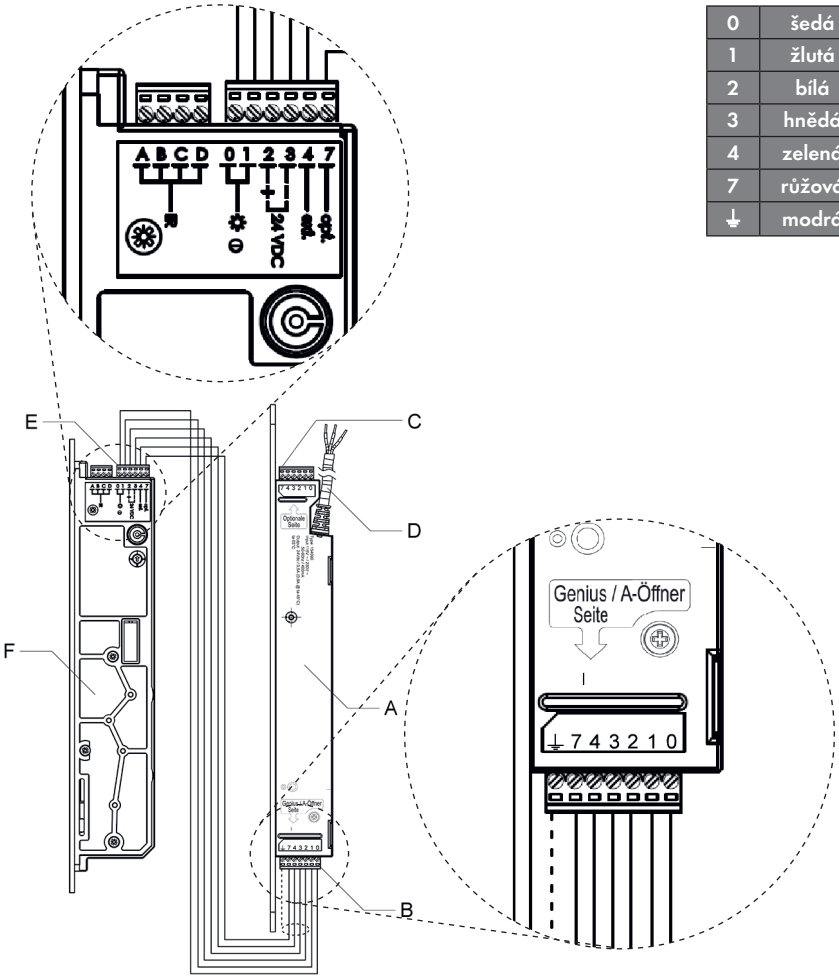


| Pozice | Označení |
|---|---|
| **A** | Napájecí zdroj do rámu |
| **B** | Strana pro připojení systému GENIUS/A-otevírače |
| **C** | Volitelné připojení |
| **D** | Přívod síťového napětí 115 - 230 V AC; 50/60 Hz |
| **E** | Připojení systému GENIUS – typ B |
| **F** | GENIUS – typ B |

## Schéma zapojení A-otevírače

| | |
|---|---|
| 0 | šedá |
| 1 | žlutá |
| 2 | bílá |
| 3 | hnědá |
| 4 | zelená |
| 7 | růžová |
| ⏚ | modrá |

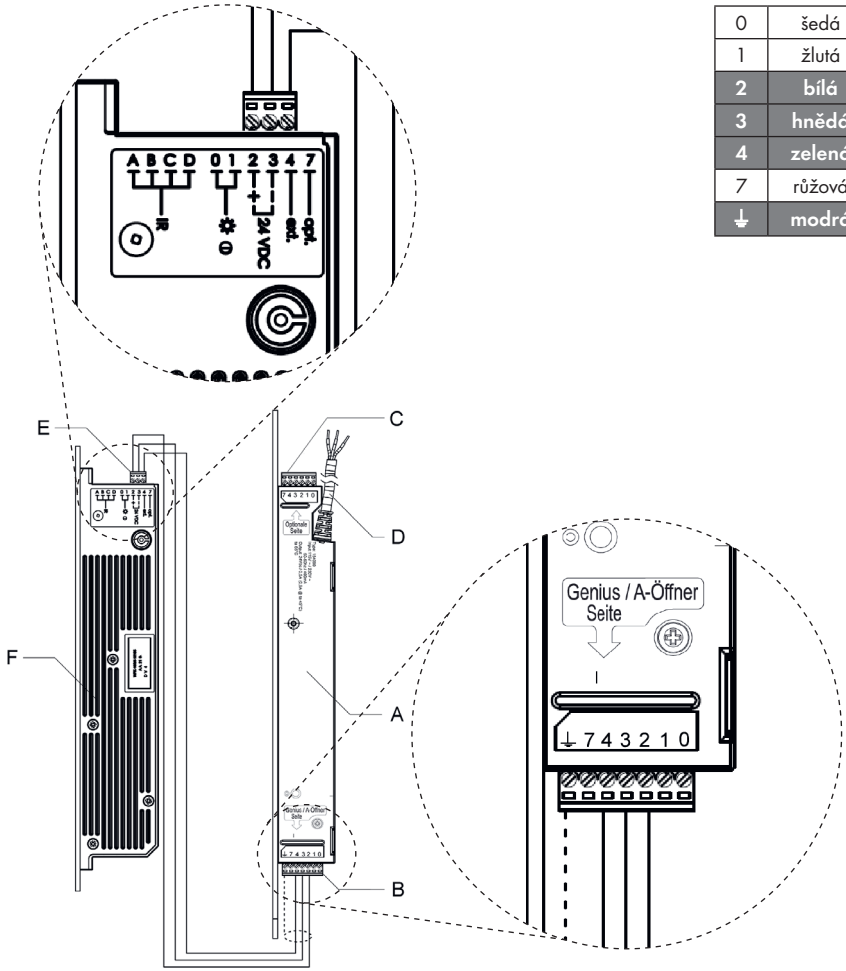


| Pozice | Označení |
|---|---|
| **A** | Napájecí zdroj do rámu |
| **B** | Strana pro připojení systému GENIUS/A-otevírače |
| **C** | Volitelné připojení |
| **D** | Přívod síťového napětí 115 - 230 V AC; 50/60 Hz |
| **E** | Připojení A-otevírače |
| **F** | A-otevírač |

## Technické údaje

| Technické údaje | |
|---|---|
| Kabel | LiYY 3 x 0,75 $mm^2$ |
| Délka kabelu | 2500 mm |
| Stupeň krytí dle EN 60950-1 | I |
| Rozměry schránky (V x Š x H) | 245 mm x 20 mm x 35 mm |
| Vstupní napětí | 115 až 230 V AC; 50 / 60 Hz |
| Výstupní napětí | 24 V DC / max. 0,9 A |
| Trvalý proud | max. 0,5 A |
| Teplota | - 10°C až + 45° C |
| Skladovací teplota | - 10°C až + 80° C |
| Místo montáže | Vnější a vnitřní dveře |
| Třída ochrany IP | IP 42 |

**Upozornění:** U vodičů vedoucích energii, které jsou vedeny paralelně s datovými vodiči (ISDN, DSL, atd.), může dojít k negativnímu ovlivnění např. rychlosti přenosu dat.

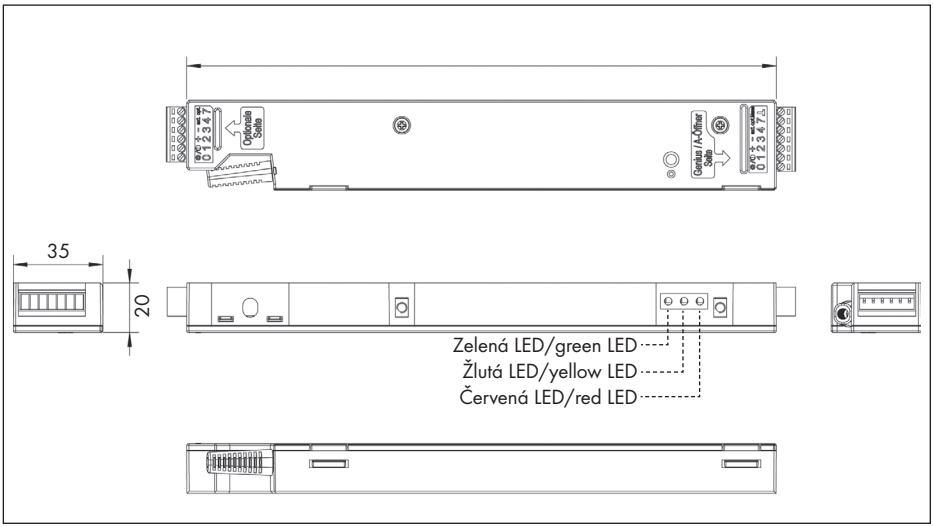

## Možné poruchy

| Indikace | Možná příčina | Opatření |
|---|---|---|
| Zelená LED nesvítí | Není k dispozici síťové napětí | Zkontrolujte napájení<br>115 - 230 V AC; 50/60 Hz |
| Červená LED trvale svítí | Signál trvalého otevření je přiveden na svorku 4 | Zkontrolujte externí kontrolu přístupu/<br>Zkontrolujte přívodní vedení z hlediska zkratu |
| Žlutá LED trvale svítí | Svorka 7 je trvale sepnutá | Zkontrolujte výstup svorky 7 pomocí přednastavení na motoru GENIUS |

## Prohlášení o shodě

# Prohlášení o shodě

**Model výrobku:** FZ-NT-RA*115-230*

**Výrobce:** KFV Karl Fliether GmbH und Co. KG
Siemensstr. 10
D - 42551 Velbert

**Odpovědnost:** Výhradní odpovědnost za vystavení tohoto prohlášení o shodě nese výrobce

**Předmět prohlášení:** Napájecí zdroj do rámu pro elektronické dveřní uzávěry

**Výše popsaný výrobek splňuje příslušné harmonizované normy Evropské unie.**

Přiloženým popisem jsou splněny požadavky směrnice o používání elektrických zařízení pro nízké napětí 2014/35/EU a směrnice o elektromagnetické kompatibilitě 2014/30/ES.

Tímto potvrzujeme, že naše výrobky, nezávisle na výrobním místě, byly vyrobeny v souladu se směrnicí RoHS a splňují požadavky směrnice EU 2011/65/EU (nové znění směrnice 2002/95/EU).

**Zařízení splňuje požadavky:**

| a) Směrnice o používání elektrických zařízení pro nízké napětí | |
|---|---|
| EN 60950-1 | 08/2014 |
| EN 60335-1 | 11/2010 |
| EN 61558-1 | 07/2006 |

| b) Směrnice o elektromagnetické kompatibilitě | |
|---|---|
| EN 55022 | 12/2011 |
| EN 55024 | 09/2011 |
| EN 55014-1 | 02/2010 |

G. Wanders

Siegen, 2016-06-xx

Vedení obchodního úseku
Vývoj výrobků & závody

SIEGENIA®
brings spaces to life

Hlavní sídlo:
Industriestraße 1–3
57234 Wilnsdorf
NĚMECKO

Mobile: +420 602 120029
pavel.paluch@siegenia.com
www.siegenia.com



Naše mezinárodní adresy najdete na:
www.siegenia.com

SIEGENIA po celém světě:

**Benelux** Telefon: +32 9 2811312
**Bělorusko** Telefon: +375 17 3143988
**Čína** Telefon: +86 316 5998198
**Francie** Telefon: +33 3 89618131
**Itálie** Telefon: +39 02 9353601
**Jižní Korea** Telefon: +82 31 7985590
**Maďarsko** Telefon: +36 76 500810
**Německo** Telefon: +49 271 39310
**Polsko** Telefon: +48 77 4477700
**Rakousko** Telefon: +43 6225 8301
**Rusko** Telefon: +7 495 7211762
**Švýcarsko** Telefon: +41 33 3461010
**Turecko** Telefon: +90 216 5934151
**Ukrajina** Telefon: +38 044 4054969
**Velká Británie** Telefon: +44 2476 622000

Obraťte se na Vašeho odborného prodejce:

10. 2016 H39.ELEKS002CZ_00